Maxi Sky 600,
Maxi Sky 600 ECS
Instruktioner för användning

ARJOHUNTLEIGH
GETINGE GROUP

001.14150.33.SE rev 17 • 09/2017

...with people in mind

Designpolicy och upphovsrätt

® och ™ är varumärken som tillhör ArjoHuntleigh-koncernen.

© ArjoHuntleigh 2017.

Vår policy är att ha en kontinuerlig produktutveckling och vi förbehåller oss därför rätten att ändra konstruktioner och specifikationer utan föregående meddelande.

Innehållet i denna publikation får inte kopieras vare sig helt eller delvis utan godkännande av ArjoHuntleigh.

Innehållsförteckning

Allmän information **5**
Förord 5
Service och support 5
Information om tillverkaren 5
Definitioner som används i bruksanvisningen 6
Avsedd användning 6
Användningstid 6
Så här använder du bruksanvisningen 6
Symboler som används 7
Definition av för akronymer 7
Säkerhetsföreskrifter **8**
Allmänna anvisningar 8
Tillägg för andra skensystem än KWIKtrak 8
Säker arbetslast 8
Viktig säkerhetsinformation 8
Förhindra stötar 9
Förhindra brand och explosion 9
Arbetsmiljösäkerhet och miljöföreskrifter 9
Säkerhetsregler för batteri och batteriladdare 9
Avseende hemsjukvårdsmiljö 9
Produktbeskrivning **10**
Taklyft Maxi Sky 600 och laddningsstation för KWIKtrak skensystem 10
Handkontroll 11
ECS-skensystem 11
Laddare 11
Överhettningsskydd 11
Batteriinformation 11
Tillbehör 12
Så här används taklyften Maxi Sky 600 ..... **13**
Reglage och funktioner 13
Nödsänkning 13
Nödstopp (röd draglina) 13
RTC-funktionen (Return to charge–återgång till laddning),
RTH-funktionen (Return to Home–återgång till utgångsläge) 14
Nödbroms 14
Indikatorlampor 14
Tillbehör till lyftbygel 14
Användning av sele med fästklämmor **15**
Kompatibilitet för sele med fästklämmor 15
Selsortiment 16
Så här manövreras DPS-lyftbygeln 16
Använda DPS 16
Fästa selen på DPS/PDPS 17
Ta loss selen från DPS/PDPS 17
Förflytta vårdtagare med selar med fästklämmor 17
Lyfta vårdtagare från sittande ställning 18
Sänka vårdtagare till sittande ställning 18
Lyfta vårdtagare från liggande ställning 19
Sänka vårdtagare till liggande ställning 20
Användning av sele med öglor **21**
Kompatibilitet för sele med öglor 21
Selsortiment 22

Innehållsförteckning

Fästa selen på lyftbygeln 22
Positionering av vårdtagaren 22
Fästmetoder 23
Förflytta vårdtagare med selar med öglor 24
Lyfta vårdtagare från sittande ställning 24
Sänka vårdtagare till sittande ställning 25
Lyfta vårdtagare från liggande ställning 25
Sänka vårdtagare till liggande ställning 25
Använda bårramar och bårar 25
Använda tillbehör 26
Så här används växeln 26
Så här används vändskivan 26
Så här används porten 27
Använda PPP-funktionen (förprogrammerade positioner) 27
Programmera taklyften Maxi Sky 600 28
Ändra rörelsehastigheten 28
Justera lyftbygelns höjd 29
Aktivera/inaktivera RTC-funktionen (Return to charge – återgång till laddning) 30
Skötsel och underhåll 31
Schema för förebyggande underhåll 31
Inspektioner som användaren själv utför 31
Inspektioner av en behörig servicetekniker 32
Så här rengörs taklyften 34
Kontroll av remmar 35
Hantering och förvaring 35
Batteribyte 35
Kontroll och skötsel av selen 35
Regelbundna inspektioner 35
Tvätta selarna 35
Årlig kontroll 35
Felsökning 36
Etiketter på lyften 38
Teknisk specifikation 39
Lyftens mått 40
Elektromagnetisk kompatibilitet 41
Elektromagnetisk överensstämmelse 41
Elektromagnetiska utsläpp 41
Elektromagnetisk immunitet 42

Tack för att du har köpt taklyften Maxi Sky® 600 från ArjoHuntleigh.

Din *Maxi Sky 600* taklyft ingår i en serie kvalitetsprodukter som framtagits speciellt för hemsjukvård, vårdhem, sjukhus och andra vårdinrättningar.

Vi strävar efter att tillgodose dina behov och tillhandahålla den bästa utrustning som går att få tag i samt ge utbildning så att vårdpersonalen kan använda ArjoHuntleigh-produkter så effektivt som möjligt.

Förord

Läs hela bruksanvisningen innan du använder din *Maxi Sky 600-lyft.* Den information som den innehåller är viktig för att sköta och använda *Maxi Sky 600* på rätt sätt. På så vis skyddar du produkten och ser till att den kommer att fungera som det är tänkt. Det finns alltid en viss risk med att lyfta eller flytta en person. Bruksanvisningen innehåller säkerhetsinformation som måste läsas och förstås som en hjälp i att undvika personskador.

VARNING! ArjoHuntleigh rekommenderar bestämt att, för att undvika personskador som kan tillskrivas användningen av olämpliga delar, endast originaldelar från ArjoHuntleigh används på utrustning och andra hjälpmedel som tillhandahålls av ArjoHuntleigh.

Otillåtna ändringar av produkter från ArjoHuntleigh kan påverka säkerheten. ArjoHuntleigh ska inte hållas ansvarigt för några olyckor, tillbud eller prestandaförluster som uppstår till följd av otillåtna ändringar av företagets produkter.

Testad enligt standarder från CSA.

Service och support

Service på *Maxi Sky 600* taklyft måste utföras av ArjoHuntleigh-utbildad servicepersonal. På så vis garanteras att den förblir säker och funktionell.

Kontakta närmaste ArjoHuntleigh-representant när det gäller något av följande:

- Om du behöver mer information.
- Om du vill rapportera en oförutsedd händelse, förändringar i prestanda eller ett tekniskt fel.
- Om du behöver hjälp med inställningar eller hur du ska använda och sköta din *Maxi Sky 600*.
- Om du behöver reservdelar.

Din ArjoHuntleigh-representant kan erbjuda support- och serviceprogram för att maximera långsiktig säkerhet, driftsäkerhet och produktens värde.

Ytterligare kopior på bruksanvisningen kan beställas från närmaste ArjoHuntleigh-representant. Vid beställning ska du uppge produktnumret i *Instruktioner för användning* (*se framsidan)* och produktens ID-nummer.

Information om tillverkaren

Tillverkare:
ArjoHuntleigh AB
Hans Michelsensgatan 10
211 20 Malmö,
Sverige
☎ : +46 (0) 10-335 45 00
🖷 : +46 (0) 413-138 76
🌐 : www.ArjoHuntleigh.com

001.14150.33.SV rev. 17

Allmän information

Definitioner som används i bruksanvisningen

VARNING:

Innebär: Om dessa anvisningar inte följs finns risk för personskador på dig själv eller andra.

VARNING:

Innebär: Om dessa anvisningar inte följs kan produkten skadas.

OBS!

Innebär: Detta är viktig information om korrekt användning av produkten.

Avsedd användning

Maxi Sky 600-lyften är avsedd för att lyfta vårdtagare i hemsjukvårdsmiljö, vårdhem och andra inrättningar med vårdpersonal. Förflyttning av vårdtagare utförs under överinseende av vårdpersonal med lämplig utbildning i enlighet med anvisningarna i den här bruksanvisningen. Ingen annan användning är tillåten.

En *Maxi Sky 600* får enbart användas i de syften som anges ovan, och den måste installeras av behörig personal från ArjoHuntleigh och i enlighet med lokala bestämmelser.

Användningstid

Maxi Sky 600 har konstruerats och testats för en livslängd på sju (7) år eller 10 000 förflyttningar – beroende på vilket som inträffar först – under förutsättning att förebyggande underhåll utförts enligt anvisningarna i avsnittet ”Skötsel och underhåll” i den här bruksanvisningen. Tiden mellan antalet förflyttningar i förhållande till antalet år beskrivs i tabellen i Fig. 1.

Förflyttningar per dag	År (10 000 förflyttningar)
4	7
6	4,5
8	3,5

Fig. 1

VARNING: Tillverkaren kan inte garantera säkerheten för en taklyft eller ett tillbehör efter livslängdens utgång.

Att använda sådana tillbehör kan göra att patienten faller.

Den röda indikatorlampan på taklyften blinkar när den är ungefär halvvägs genom sin normala livslängd, och ytterligare en gång för att indikera slutet på livslängden.

Utrustningens användningstid har direkt motsvarighet till den säkra användningstiden innan fullservice krävs. Kassettens åldrande, antal användningstillfällen (antal förflyttningar per dag), vårdtagarens vikt och underhållsintervallen är faktorer som påverkar livslängden för *Maxi Sky 600 taklyft*. En förflyttning definieras som ett tillfälle då en vårdtagare flyttas från en punkt till en annan. En förflyttningscykel (ett förflyttningstillfälle) innehåller ett lyft och en nedsänkning.

Den förväntade livslängden på tygselar och tygbårar är cirka två år från inköpsdatum. Den förväntade livslängden gäller bara om selarna och bårarna har rengjorts, underhållits och inspekterats i enlighet med ArjoHuntleigh *Anvisningar för selar*, *Instruktioner för användning* och ”Schema för förebyggande underhåll”.

Den förväntade livslängden på andra förbrukningsartiklar som batterier, säkringar, lampor, selar, remmar och draglinor beror på hur utrustningen sköts och används. Förbrukningsartiklar måste underhållas i enlighet med *Instruktioner för användning* och ”Schema för förebyggande underhåll”.

Så här använder du bruksanvisningen

VARNING: Använd inte utrustningen innan du förstått bruksanvisningen helt och hållet.

Felaktig användning av *Maxi Sky 600* kan leda till att vårdtagaren eller personalen skadar sig.

Kontakta närmaste representant för ArjoHuntleigh om det är något som du inte har förstått. Om varningarna i bruksanvisningen inte efterföljs finns risk för personskador.

Förvara bruksanvisningen tillsammans med taklyften så att den finns tillgänglig vid behov. Se till att alla användare får regelbunden utbildning i användning av utrustningen i enlighet med bruksanvisningen.

Symboler som används

Allmänna symboler	Symbolernas betydelse
	Den här symbolen åtföljs av tillverkningsdatum samt tillverkarens adress.
CE	Den här symbolen betyder att produkterna uppfyller direktivet för medicinsk utrustning 93/42/EEG.
C US	Den här symbolen visar att utrustningen är godkänd av Canadian Standards Association.
REF	Den här symbolen åtföljs av tillverkarens katalognummer.
SN	Den här symbolen åtföljs av tillverkarens serienummer.
	Den här symbolen hänvisar till *Instruktioner för användning*.
	Den här symbolen betyder att samtliga batterier och ackumulatorer måste återvinnas separat enligt WEEE-direktivet.
	Den här symbolen visar att komponenten klassats som typ BF.
	Den här symbolen visar att det finns klämrisk.
	Den här symbolen visar var taklyftens nödstopp sitter.
	Den här symbolen visar var taklyftens nödsänkningssystem sitter.
SWL	Säker arbetslast är den maxlast som taklyften är godkänd för vid säker drift.

Allmänna symboler	Symbolernas betydelse
$IP_{N_1N_2}$	Höljets skyddsklass N_1: Inträngning av partiklar, N_2: Inträngning av vatten.
⎓	Likström.
∿	Växelström.

Symbol avseende laddare	Symbolernas betydelse
	Den här symbolen visar att utrustningen är klassad som elektrisk utrustning i klass II. Termen innebär elektrisk utrustning som har extra skydd mot elchock.

Definition av för akronymer

Akronym	Definition
DPS	Dynamic Positionning System (Dynamiskt positioneringssystem)
ECS	Enhanced Charging System (Förbättrat/utökat laddningssystem)
RTC	Return to charger (Återgå till laddaren)
RTH	Return to Home (Återgå till utgångsläge)
PDPS	Motordrivet DPS-system
PPP	Preprogrammed Position (Förprogrammerad position)
WEEE	Waste of Electronic and Electrical Equipment (EU-direktiv för hantering av elektriskt och elektroniskt avfall)

Säkerhetsföreskrifter

Allmänna anvisningar

Dessa säkerhetsanvisningar ska alltid förvaras i direkt anslutning till taklyften.

VARNING: Var försiktig så att du inte tappar lyftkassetten. Det kan orsaka invändiga skador som inte syns utanpå. Om du tror att taklyften är skadad, kontakta närmaste ArjoHuntleigh-representant och beställ service.

OBS! ArjoHuntleigh-taklyftar är särskilt avsedda för KWIKtrak™ takskensystem, ArjoHuntleigh selar och tillbehör.

Tillägg för andra skensystem än *KWIKtrak*

ArjoHuntleigh kan ha anpassat den här taklyftkassetten för att användas med andra skensystem än *KWIKtrak.*

Om så är fallet, måste ett tillägg (001-14250-**)* levereras tillsammans med dessa Instruktioner för användning. Se detta tillägg avseende information som gäller detta specifika skensystem.

Tillägget innehåller viktig information avseende:

- Säker arbetslast
- begränsningar för skensystemet
- beskrivning av vissa delar.

Innan du använder *Maxi Sky 600*, kontrollera att den är kompatibel med tillbehör som installerats i det skensystemet.

VARNING: Innan du använder *Maxi Sky 600* med ett annat skensystem än *KWIKtrak*, var noga med att läsa och förstå tillägget som medföljer dessa *Instruktioner för användning*.

Att använda *Maxi Sky 600* med ett skensystem som inte passar kan leda till att vårdtagaren faller.

Säker arbetslast

Maxi Sky 600-lyften för *KWIKtrak* skensystem har en lyftkapacitet på 272 kg (600 lb)

VARNING: Montering eller ändring av montering måste alltid utföras av ArjoHuntleighs behöriga tekniker.

En montering som inte uppfyller alla säkerhetsregler kan leda till att vårdtagaren faller.

VARNING: *Maxi Sky 600* taklyft är avsedd att användas på vårdtagare vars vikt är inom en angiven säker arbetslast. Försök inte lyfta högre vikter än den angivna lägsta viktgränsen på följande:

- **skensystemet**
- ***Maxi Sky 600* taklyftkassett**
- **lyftbygeln**
- **tillbehören**
- **på selen**

Att överbelasta någon av dessa delar kan leda till bristning och göra så att vårdtagaren faller.

Viktig säkerhetsinformation

Se alltid till att:

- Utför alltid rekommenderat dagligt underhåll innan du använder lyften. Kontakta närmaste ArjoHuntleigh-representant om det är något du känner dig osäker på eller om du märker att lyften inte fungerar som vanligt.
- Produkten används av utbildad personal enligt anvisningarna i denna bruksanvisning.

VARNING: En klinisk bedömning av vårdtagarens fysiska kondition och lämplighet för förflyttning måste utföras av en behörig person.

I vissa fall kan användning av taklyften påverka vårdtagarens allmäntillstånd.

- En utvärdering av lämpligheten i att förflytta en vårdtagare som är ansluten till elektroder, katetrar eller annan medicinsk utrustning görs.
- Våldsamma slag undviks under förflyttningen.
- Lyftrutinerna i bruksanvisningen följs.
- Alla reglage och säkerhetsfunktioner endast används i enlighet med anvisningarna i den här bruksanvisningen. Ett reglage eller en knapp på taklyften aldrig tvingas in i ett läge.
- Laddaren inte förvaras i dusch- eller badrum eller andra områden med hög luftfuktighet.
- Selen är ordentligt fastgjord.
- Alla varnings- eller informationsetiketter som inte är lättlästa byts ut.

*. De sista två tecknen varierar beroende på manualens språk.

VARNING: ArjoHuntleigh varnar för möjlig risk för strypning avseende lyftband, handkontrollkabeln eller draglina vid nödsituation och rekommenderar nödvändiga försiktighetsåtgärder för att förhindra denna risk.

VARNING: Denna produkt innehåller smådelar som kan innebära kvävningsrisk för barn om de sväljs eller inandas.

VARNING: Förvara alla komponenter till lyften rent och torrt, och utför elektriska och mekaniska kontroller enligt anvisningarna under Skötsel och Underhåll i den här bruksanvisningen.

VARNING: Om handkontrollen utsätts för alltför stora mängder vatten (eller annan vätska) kan detta orsaka fel på enheten.

VARNING: Kontrollera före varje användningstillfälle att alla ändstopp sitter på rätt plats och att de dragits åt.

Om det saknas ett ändstopp kan det göra att vårdtagaren faller.

Förhindra stötar

- Rör aldrig vid en taklyft där kabelledarna ligger öppna, eller om elkabeln skadats. Strömförande utrustning kan orsaka allvarliga personskador. Om taklyften eller laddaren har friliggande eller skadade kablar måste du kontakta närmaste ArjoHuntleigh-representant omedelbart.
- Utsätt inte enheten för vatten, fukt eller stänk.

Förhindra brand och explosion

- Batteriet får inte ställas eller förvaras i direkt solljus eller nära en värmekälla.
- Utsätt inte batterierna eller batteriladdaren för öppen eld.
- Använd inte laddaren i omgivningar med brandfarliga narkosgaser.
- Kortslut inte batteriets poler.

Arbetsmiljösäkerhet och miljöföreskrifter

- Skölj omedelbart med rikligt med vatten om batterihöljet spricker och innehållet kommer i kontakt med hud eller kläder.
- Om innehållet kommer i kontakt med ögonen, skölj genast med rikligt med vatten och sök medicinsk hjälp.
- Inandning av innehållet kan orsaka irritation i andningsvägarna. Andas frisk luft och sök medicinsk hjälp.
- Vid återvinning och bortskaffande av kassetten eller batterierna måste reglerna i WEEE-direktivet samt lokala lagar och bestämmelser följas. Om detta inte görs kan de explodera, läcka eller orsaka personskador. När batterier återvinns ska deras anslutningar isoleras med självhäftande tejp. Annars kan kvarstående elektrisk laddning i förbrukade batterier orsaka brand eller explosion.

Tänk på att om utrustningen och dess tillbehör inte kasseras på korrekt sätt i enlighet med lokala föreskrifter, kan det innebära ett lagbrott såväl som orsaka skada på miljön.

Säkerhetsregler för batteri och batteriladdare

OBS! För en säker användning av batteriet är det viktigt att följa anvisningarna.

VARNING: Använd inte laddaren om kabeln är skadad eller om enheten tappats eller skadats.
Försök inte att böja nätkabeln med våld, och ställ aldrig tunga föremål på den. Kabeln kommer då att skadas och kan orsaka brand eller elektrisk stöt.

- Utsätt inte batteriladdaren för vatten.
- Exponera inte batterikontakten för vatten.
- Undvik personskador genom att INTE pressa på, sticka hål på, öppna, ta isär eller på annat sätt mixtra med batteriet.
- Var försiktig så att du inte tappar batterierna.
- Använd enbart den laddare som levererats med utrustningen.
- Ladda inte batterierna i utrymmen där ventilation saknas.
- Laddaren får inte övertäckas eller utsättas för damm.

Avseende hemsjukvårdsmiljö

VARNING: *Maxi Sky 600* är inte avsedd att användas av barn.

Allvarliga personskador kan inträffa.

OBS! Om djur finns i närheten av *Maxi Sky 600* måste den rengöras. Djurhår som fastnar inuti enheten (via öppningen för lyftbandet) kan försämra produktens prestanda.

Produktbeskrivning

Taklyft Maxi Sky 600 och laddningsstation för KWIKtrak skensystem

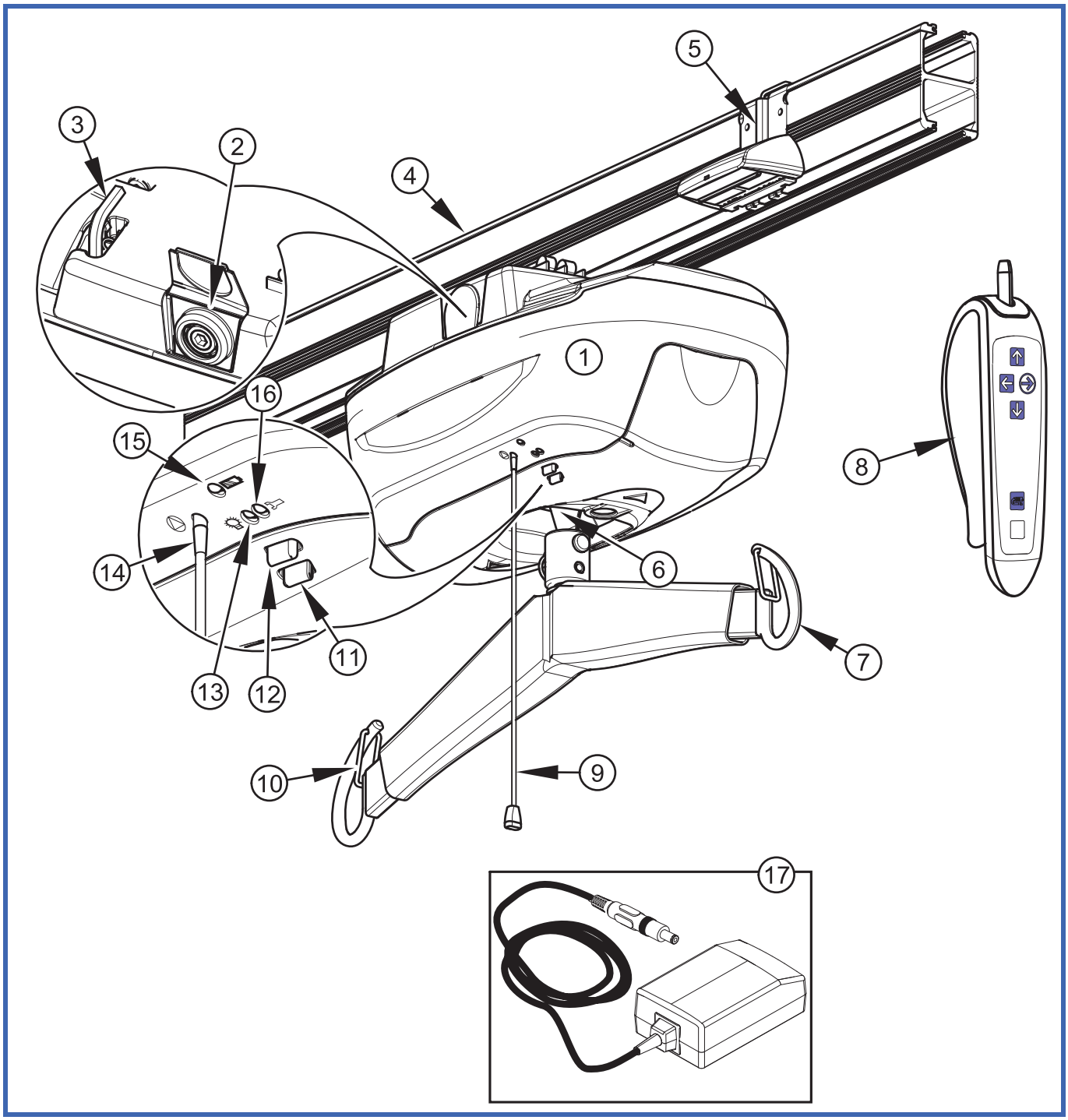

Fig. 2

Beskrivning

1) Taklyftkassett
2) Nödsänkningsmekanism
3) Insexnyckel
4) *KWIKtrak* Skena
5) Laddningsstation
6) Rem
7) Lyftbygel
8) Handkontroll
9) Röd draglina vid nödsituation
10) Säkerhetsspärr
11) Uppåtknapp
12) Nedåtknapp
13) Grön lampa
14) Plastinsats för nödstopp
15) Gul laddningslampa
16) Röd lampa för underhåll/överhettning
17) Vägguttagsladdare

Handkontroll

Maxi Sky 600 taklyfts handkontrollenhet används för att manövrera taklyften. Funktionerna beskrivs i Fig. 3. Knapparna för rörelse UPPÅT och NEDÅT höjer eller sänker lyftbygeln. Med 4-funktionsmodellen används knapparna för VÄNSTER och HÖGER till att starta en motor som flyttar taklyften längs skenan. Om du har en tvåfunktionsmodell fungerar inte knapparna för VÄNSTER och HÖGER och taklyften måste flyttas manuellt.

Knappen för PROGRAMMERINGSLÄGET används för att ändra taklyftens funktioner. Se avsnittet ”Programmera taklyften Maxi Sky 600” för mer information.

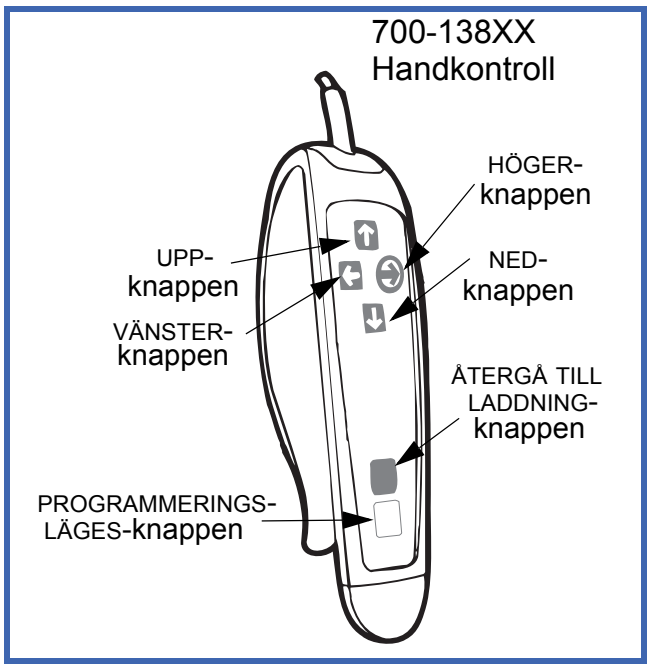

Fig. 3

ECS-skensystem

(Endast för *Maxi Sky 600* ECS)

Maxi Sky 600 -lyften finns också för användning med *KWIKtrak* Enhanced Charging System (ECS). Med det här skensystemet kan kassetten laddas oavsett var den befinner sig längs skenan. Enheten behöver inte skickas tillbaka till laddningsstationen efter förflyttningen.

Med ECS-alternativet behövs därför ingen RTC-funktion. Funktionen kan dock ändå användas för att förvara kassetten i slutet av skenan vid en förprogrammerad position (PPP) tills nästa förflyttning.

Eftersom RTC-funktionen är inaktiverad i standardläget ber vi dig läsa avsnittet ”Programmera taklyften Maxi Sky 600” i det här dokumentet för anvisningar om hur funktionen aktiveras. I ECS kallas den RTH.

Se avsnittet ”Så här används taklyften *Maxi Sky 600*” i den här bruksanvisningen.

Laddare

Maxi Sky 600-enheterna är utrustade med en vägguttagsladdare som kan anpassas till att passa växelströmsuttag över hela världen (se Fig. 2).

Kontrollera vilken spänning och frekvens som krävs (se märkskylten). Dessa krav varierar med land. Försök aldrig använda taklyften i områden där andra spänningar eller frekvenser används.

Obs!: Undvik att placera laddaren på sådant sätt att tillgängligheten till kontakten är begränsad, vilket försvårar urkoppling.

Överhettningsskydd

Maxi Sky 600-enheterna har ett säkerhetssystem för att förhindra felaktig användning av taklyften. Om taklyften används längre än angiven arbetstid kommer en värmesäkring att blockera lyftfunktionen tills temperaturen i kraftöverföringen sjunkit. Under tiden är det fortfarande möjligt att aktivera den vågräta förflyttningen och sänkningsfunktionen.
När värmesäkringen slagit till tänds den röda lampan medan utrustningen svalnar. En varningssignal hörs också om du trycker på UPP-knappen. Avsvalningen tar mellan 10 och 30 minuter beroende på omgivningsförhållandena.

Batteriinformation

Maxi Sky 600 använder 12 volts förseglade bly-/syrabatterier. Denna batterityp måste alltid vara fulladdat.

Batteriets livslängd varierar (2−3 år) och påverkas av hur ofta det används, laddas, drift- och förvaringstemperatur och förvaringstid.

För att förlänga batteriets livslängd ska de laddas om innan indikatorsignalen för lågt batteri visas.

När batterierna ska laddas om placeras enheten under laddningsstationen. Kontrollera batteriets statusindikator för att kontrollera att de laddas.

OBS! Batterierna laddas inte när nödstoppet används.

OBS! Enheten kommer inte att lyfta eller sänka ner när den är i laddningspositionen.

001.14150.33.SV rev. 17

Tillbehör

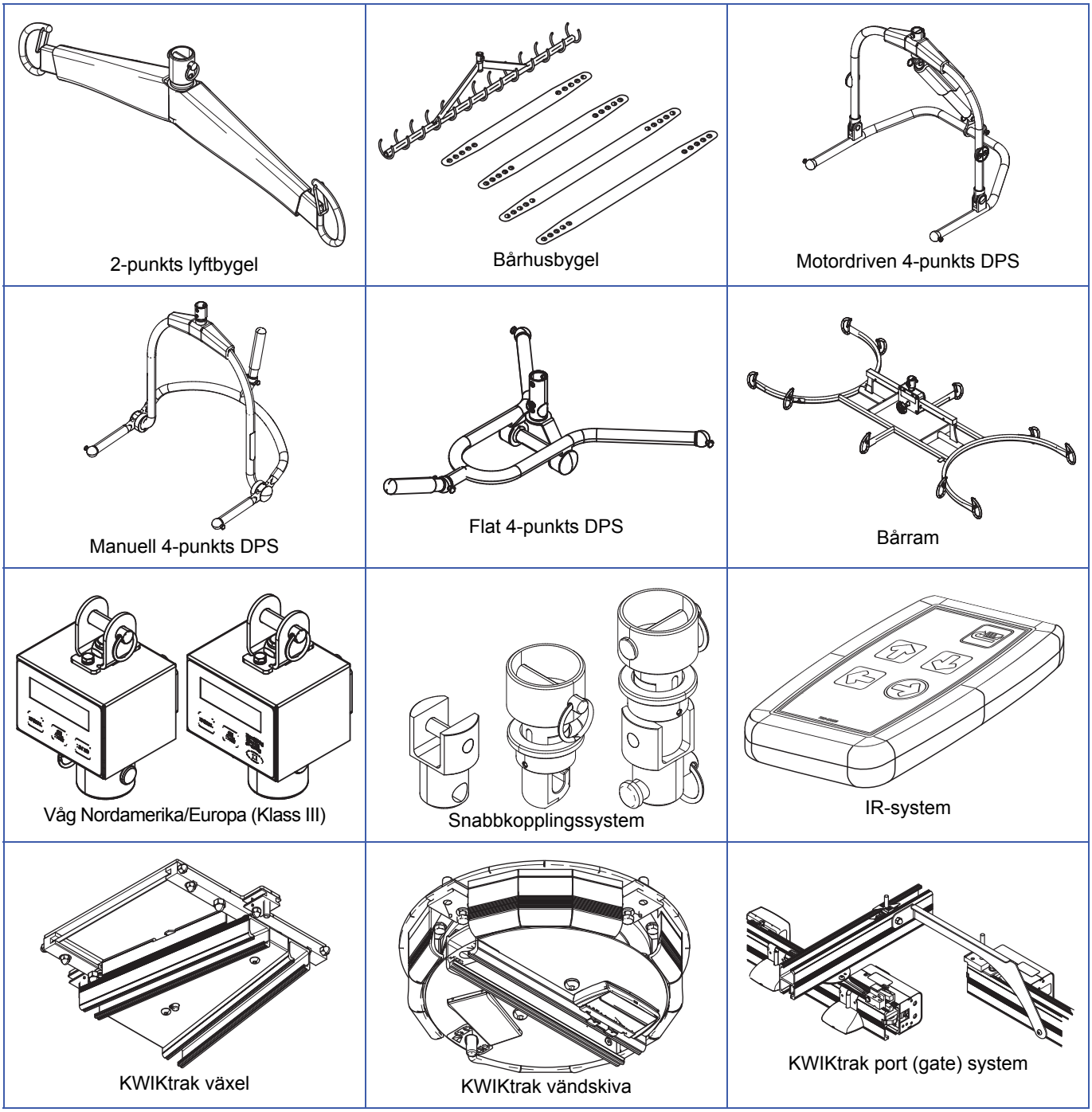

Fig. 4

VARNING: Använd endast kompatibla tillbehör som levererats av ArjoHuntleigh.

Att använda material från andra märken kan göra att enheten fungerar sämre och orsaka kroppsskador.

Se dokument som medföljer tillbehören när sådana finns.

Kontakta din närmaste ArjoHuntleigh-representant för beställning.

Reglage och funktioner

Nödsänkning

Vid eventuellt strömavbrott har *Maxi Sky 600*-lyften en manuell nedsänkningsfunktion.

VARNING: Nödsänkningsfunktionen får bara användas i nödsituationer.

Om det uppstår ett fel på taklyften när en vårdtagare förflyttas kan man med nödsänkningen se till att vårdtagaren kan flyttas till en stol, säng eller rullstol på säkert sätt.

Tillvägagångssätt:

1) Dra i den röda nödlinan.

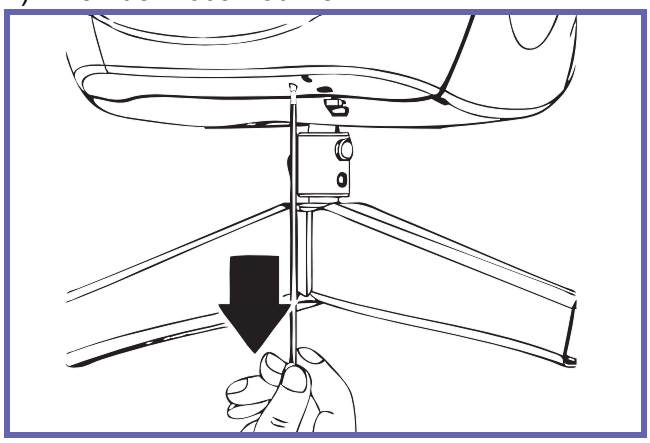

Fig. 5

2) Ta bort insexnyckeln, 8 mm, ovanpå taklyften.

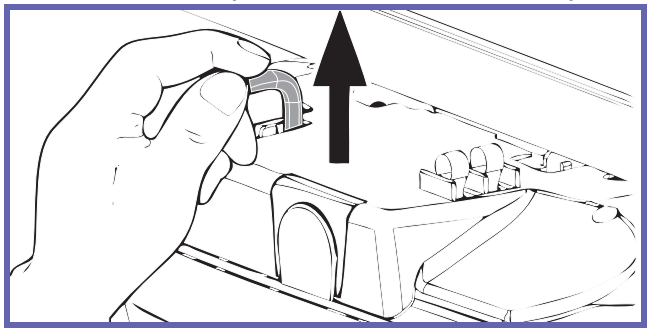

Fig. 6

3) Öppna den lilla sidoluckan för att komma åt nedsänkningsmekanismen.

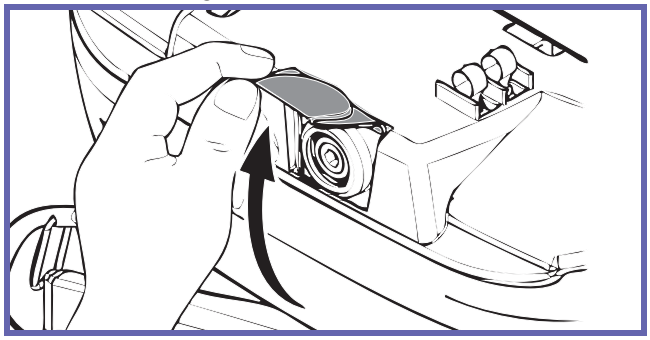

Fig. 7

4) Sätt in insexnyckeln djupt i axeln.

5) Vrid insexnyckeln moturs för att hissa ned vårdtagaren långsamt.

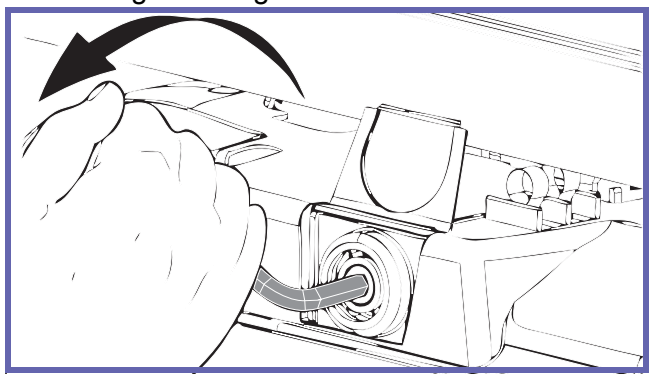

Fig. 8

När vårdtagaren hissats ner och sitter säkert i en stol, på en säng eller i en rullstol ska behörig tekniker tillkallas för att kontrollera taklyften.

Nödstopp (röd draglina)

Nödstoppet kan aktiveras när som helst för att stoppa taklyftens funktion.

1) Om taklyften behöver stoppas vid en nödsituation ska du dra i den röda nödstoppslinan en gång tills du hör ett klick (se Fig. 9 – A). Du kan se att plastinsatsen längst upp på den röda draglinan har gått ned (se Fig. 9 – B). Den gröna lampan har också slocknat. Vårdtagaren kan eventuellt sjunka ned långsamt när nödstoppet har aktiverats. Detta är normalt.

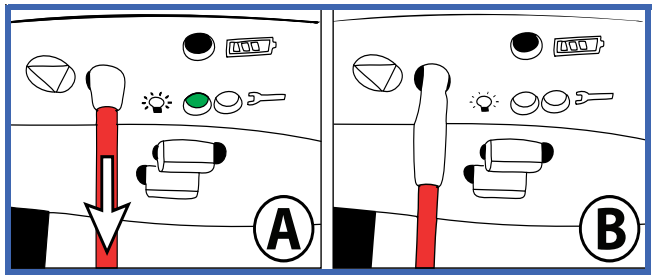

Fig. 9

VARNING: Dra inte för hårt i den röda nödlinan. Om draglinan dras för hårt kan taklyften sluta fungera.

2) Du kan starta om taklyften genom att trycka upp återställningsbrytarens plastinsats (för enheter med infraröda handkontroller drar du i den röda nödstoppslinan en gång till). Den gröna lampan bekräftar att *Maxi Sky 600*-taklyften är på och klar för användning.

001.14150.33.SV rev. 17

Så här används taklyften Maxi Sky 600

RTC-funktionen (Return to charge–återgång till laddning), RTH-funktionen (Return to Home–återgång till utgångsläge)

RTC-funktionen (eller RTH-funktionen för ECS-modellen) är normalt avstängd (med undantag för enheter som har infraröda handkontroller, där RTC-funktionen är *aktiverad* i standardläget). Se avsnittet ”Programmera taklyften Maxi Sky 600” i den här bruksanvisningen för information om hur du aktiverar funktionen.

RTC-funktionen aktiveras genom att trycka på RTC-knappen på handkontrollen i 3 sekunder (1 sekund för infraröda enheter). Lyftbygeln lyfts hela vägen upp för att undvika hinder. När taklyften står vid laddningsstationen kommer lyftbygeln att sänkas av sig själv till den inställda höjden, så att den är lätt åtkomlig.

VARNING: Använd INTE RTC-funktionen om en vårdtagare sitter i taklyften eftersom detta kan innebära risk för personskador.

OBS! Du kan stoppa återgången till laddningsstationen när som helst genom att trycka på valfri knapp på handkontrollen eller genom att dra i den röda draglinan för nödstopp.

VARNING: Var extra försiktig när du förflyttar en vårdtagare som väger 20 kg (45 lb) eller mindre. Enhetens viktavkännare – som stoppar återgång till laddning om en vårdtagare sitter i taklyften – kan bara känna av vikten om vårdtagaren väger minst 20 kg (45 lb).

VARNING: Du måste hela tiden övervaka att allt går rätt till när RTC-funktionen används så att inte lyftbygeln träffar någon/något längs vägen.

Nödbroms

Nödbromsen är en säkerhetsfunktion som blockerar nedsänkningen om kraftöverföringen eller motorn mot förmodan skulle sluta fungera.

VARNING: Efter att en incident inträffat och bromsen ansatts får du aldrig försöka låsa upp bromsen eller trycka på UPPÅT-knappen. Bromsen kan då kopplas ur och vårdtagaren kan falla.

Nödbromsen är avsedd för en enda aktivering och kan därför bara användas en gång. Kontakta närmaste ArjoHuntleigh-representant och beställ byte av enheten.

Observera att nödsänkningen inte kan användas när nödbromsen använts.

Indikatorlampor

Taklyften och laddningssystemet har flera indikatorlampor. Se följande tabell för att förstå deras funktion så att taklyften används på rätt sätt.

STRÖMINDIKATOR		
(Grön)	Blinkande	Svaga batterier
	Fast sken	Taklyftkassetten är på och klar för användning.
BATTERISTATUS		
(Gult)	Blinkande	Laddar.
	Fast sken	Laddad.
SKÖTSEL		
(Röd)	Blinkande	Kontakta närmaste ArjoHuntleigh-tekniker för att ordna med att nödvändig underhållskontroll utförs.
	Fast sken	Taklyften har startats i serviceläge eller är överhettad.
Laddning		
Laddningsstationsindikator	Fast grönt sken	Laddningsstationen är på
	Fast rött sken	Problem med laddaren; använd inte laddaren

Fig. 10

Tillbehör till lyftbygel

Lyftbygeln har ett fäste som gör att personalen kan byta den i några få steg utan att använda några verktyg.

Fästa lyftbygeln på taklyften

VARNING: Lyftbyglarna får bara monteras av en utbildad person. Inför varje användning ska du alltid kontrollera att lyftbandet är ordentligt fastsatt och att fästet låsts med nyckelringen.

1) För in lyftbandets ände i lyftbygelns fäste.
2) För in gaffelbulten genom fästet och öglan i slutet av lyftbandet.
3) Lås gaffelbulten med nyckelringen.

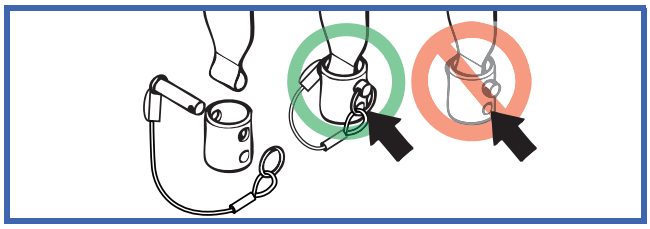

Fig. 11

Kompatibilitet för sele med fästklämmor

Detta avsnitt gäller enbart för modeller med en DPS-lyftbygel.

Nedan följer en lista över vanligt förekommande selar med ArjoHuntleigh-fästklämmor som är kompatibla med *Maxi Sky 600*-taklyften.

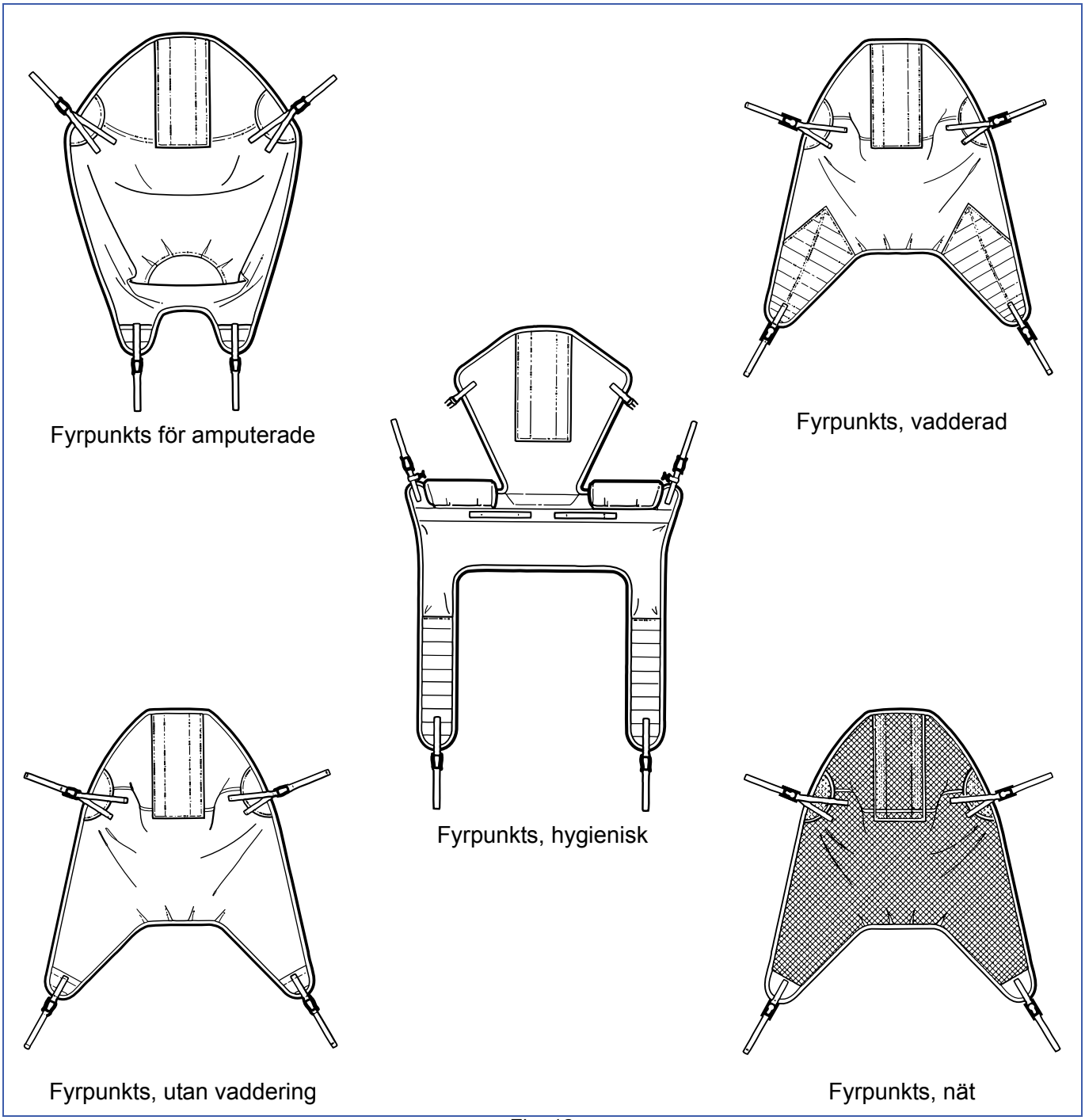

Fig. 12

OBS! Det finns även andra typer av selar. Kontakta närmaste ArjoHuntleigh-representant för mer information om selar med fästklämmor och hur de ska användas.

Användning av sele med fästklämmor

Selsortiment

Lyftbygeln som är fäst på *Maxi Sky 600*-taklyften styr vilka selar som kan användas för att förflytta en vårdtagare.

Alla ArjoHuntleigh fyrpunktsselar med fästklämmor måste användas med en kompatibel DPS eller PDPS.

Alla selar är färgkodade efter storlek:

- Grå eller grönblå – Extra extra liten / Extra Extra Small – XXS
- Vit eller brun – Extra liten / Extra Small – XS
- Röd – Liten/Small – S
- Gul – Medium – M
- Grön – Stor/Large – L
- Blå – Extra Large – XL
- Terrakotta – Extra extra stor/Extra Extra Large – XXL

ArjoHuntleigh erbjuder huvudstöd för flera av selarna som tillval, om detta anses nödvändigt för en viss vårdtagare. En rad olika specialselar finns som tillbehör. Kontakta närmaste ArjoHuntleigh-representant om du vill veta mer om dessa eller om selar i specialstorlekar.

Obs!: Om ArjoHuntleigh *Flites* selar (engångsselar) ska användas med *Maxi Sky 600*-taklyften, läs då alltid de separata Flites-instruktionerna för användning tillsamman med dessa Instruktioner för användning.

Obs!: ArjoHuntleigh-selar med fästklämmor med huvudstöd har två fickor på huvudstödet. Dessa ska innehålla förstärkningsinsatser i plast under användningen. Kontrollera alltid att dessa förstärkningsinsatser har satts in i selens fickor innan du använder selen.

Så här manövreras DPS-lyftbygeln

DPS lyftbygel justeras genom att lutningshandtaget sänks eller höjs. Den stannar kvar i det läget när handtaget släpps.

Fig. 13

Använda DPS

OBS! PDPS-lyftbygeln måste användas i enlighet med medföljande anvisningar och anvisningarna i denna bruksanvisning.

För att placera PDPS lyftbygel trycker du på:

- -knappen för att svänga vårdtagaren bakåt
- -knappen för att hissa upp vårdtagaren i sittande ställning.

Motordriven rörelse fortsätter tills ändläget nåtts eller tills knappen släpps upp.

Lyftbygeln står fast i sitt läge när den motordrivna rörelsen har upphört.

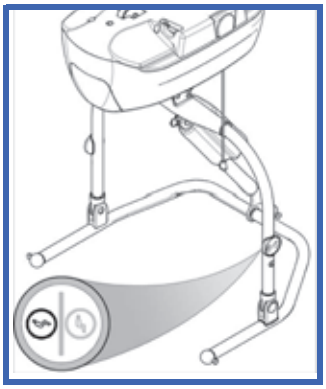

Fig. 14

VARNING: Om du använder den motordrivna DPS-lyftbygeln i våta utrymmen får vatten inte komma in i manöverpanelen eftersom detta kan försämra lyftbygelns funktioner.

Fästa selen på DPS/PDPS

För in fästklämman över knoppen.

Fäst klämman på plats genom att dra selen nedåt så att knoppen hamnar överst i klämmans hål.

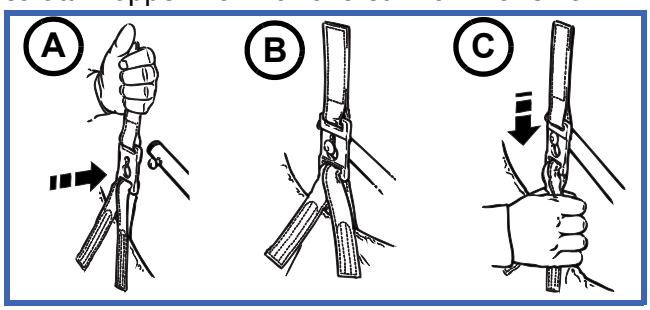

Fig. 15

Benklämmornas raka fäste rekommenderas för de flesta vårdtagarna (se Fig. 16).

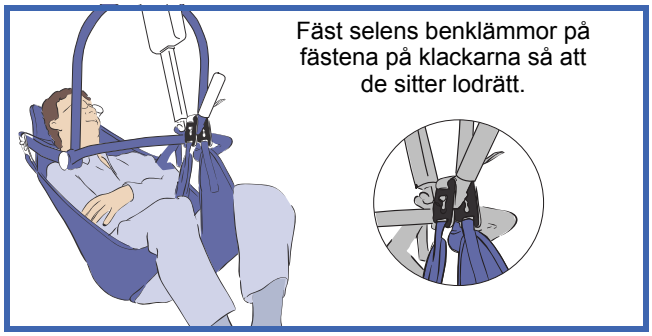

Fig. 16

Om vårdtagaren försöker sparka av benklämman ska det korsade tillbehöret användas – det hindrar vårdtagaren från att sparka loss benklämman (se Fig. 17).

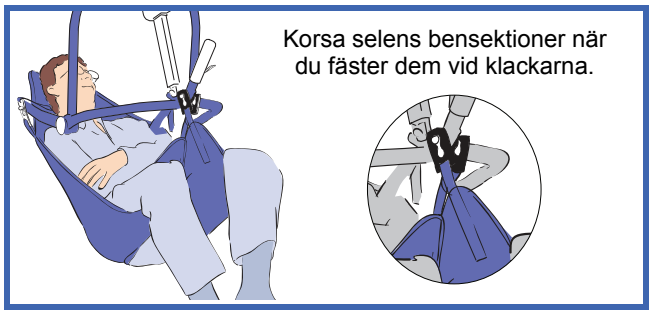

Fig. 17

Ta loss selen från DPS/PDPS

Dra selen uppåt för att lossa låsningen.

Dra i sidled för att ta bort fästklämman från knoppen.

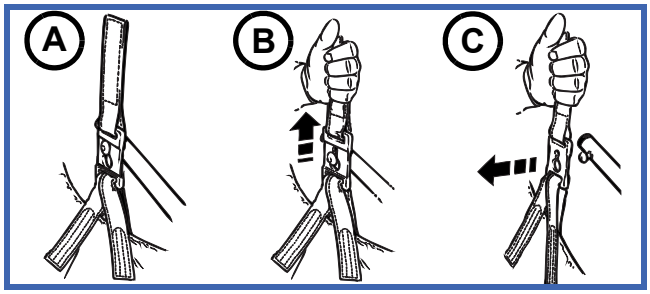

Fig. 18

Förflytta vårdtagare med selar med fästklämmor

Innan du använder Maxi Sky 600 ska följande säkerställas:

- Att alla punkter som är märkta ”Före varje användning” i ”Schemat för förebyggande underhåll” utförs innan taklyften används.
- Att lyftremmen är så lodrät som möjligt precis före lyftet, så att inte vårdtagaren svänger för mycket under lyftet.

VARNING: En vårdtagare får aldrig lämnas utan uppsikt under en förflyttning. Vissa säkerhetsfunktioner kommer endast personalen åt och vårdtagaren kan fastna i händelse av tekniskt fel.

VARNING: Enheten får aldrig manövreras av vårdtagaren, endast av personalen. Vårdtagaren kan fastna i händelse av tekniskt fel.

VARNING: Håll alltid i lyftbygeln när den är nära vårdtagaren. Lyftbygeln kan träffa vårdtagaren och skada denne.

VARNING: När du ska hissa upp en vårdtagare, kontrollera att selen inte fastnat i något hinder (till exempel rullstolens bromsar eller armstöd). En sele som fastnar i liknande hinder kan göra att vårdtagaren faller.

VARNING: Kontrollera alltid att selen inte lossnar när vårdtagarens vikt tas upp. Ett fäste som fastgörs felaktigt kan lossna och göra att vårdtagaren faller.

VARNING: Kontrollera att lyftbygeln är korrekt fäst vid taklyften. Ett lyftbygelsfäste som inte är låst kan göra att vårdtagaren faller.

VARNING: Kontrollera att inga hinder finns längs den tänkta förflyttningsbanan så att inte vårdtagaren riskerar att stöta in i något.

VARNING: Försök aldrig dra kassetten längs skenan med handkontrollens kabel. Detta kommer att skada kabeln och på sikt förstöra handkontrollens funktioner.

OBS! För bästa vårdtagarkomfort, låt inte vårdtagaren hålla i lyftbygeln.

Användning av sele med fästklämmor

Lyfta vårdtagare från sittande ställning

1) Placera selen runt vårdtagaren så att selens nedre del sitter alldeles under svansbenet. MaxiSlide®- eller MaxiTube®-glidlakan kan användas för att hjälpa till med placeringen av selen.

2) Kontrollera att selens huvudstödsdel finns bakom huvudet och täcker det.

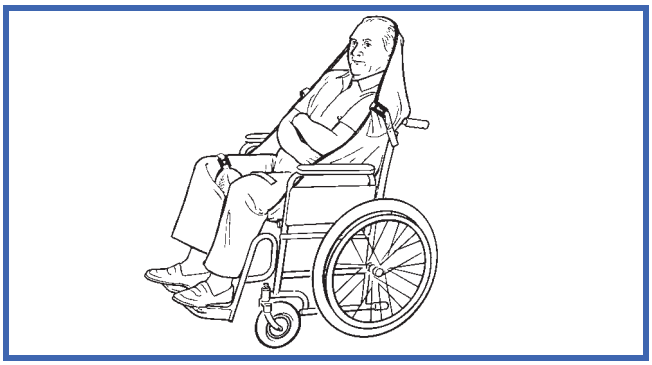

Fig. 19

3) Dra respektive benrem under vårdtagarens lår så att de syns på insidan av låret.

4) Närma dig vårdtagaren med taklyften och kontrollera att:
   - Lyftbygeln är i sittposition.
   - Den breda delen av lyftbygeln är vid eller precis nedanför vårdtagarens axelnivå.
   - Lyftbygeln är tillräckligt nära så att du kan koppla fast axelremmarnas klämmor vid ramen.

5) Anslut axelremmarnas klämmor och luta sedan ramen och fäst bensektionerna. Sänk ner lyftbygeln ytterligare en aning vid behov och var försiktig så att den inte sänks ner på vårdtagaren.

Fig. 20

6) Hissa upp vårdtagaren med hjälp av handkontrollen och placera henne/honom i en bekväm halvliggande ställning inför förflyttningen. Vårdtagaren får inte lyftas högre än personalens ögonnivå.

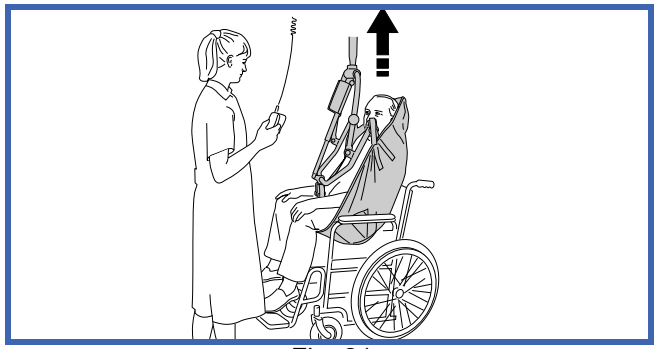

Fig. 21

7) Vårdtagarens huvud ska vara i samma riktning som rörelsen och i normal stolshöjd.

8) Fortsätt med förflyttningen.

9) Stötta upp vårdtagaren så att inga överdrivna svängningar uppstår – vårdtagaren ska alltid känna sig säker.

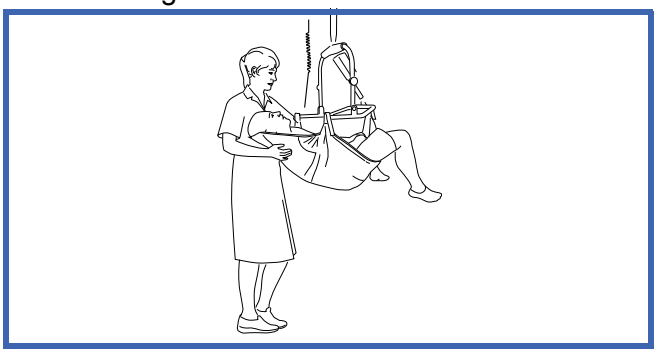

Fig. 22

Sänka vårdtagare till sittande ställning

1) När vårdtagaren kommit fram till målet ska hon/han placeras i en ställning som beror på den slutliga ställningen.

2) Sänk ner vårdtagaren på den nya platsen genom att göra små justeringar under nedsänkningen.

3) När vårdtagarens kroppsvikt har tagits upp helt och hållet kan anslutningsklämmorna kopplas loss.

4) Flytta taklyften bort från vårdtagaren.

5) Ta av selen från vårdtagaren underifrån.

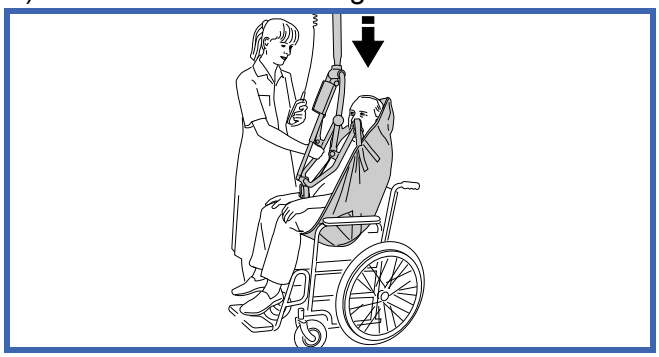

Fig. 23

Lyfta vårdtagare från liggande ställning

När vårdtagaren lyfts från en säng ska du kontrollera att sängen är i rätt arbetshöjd innan du startar.

VARNING: Se till att säkerhetsgrinden är på plats så att vårdtagaren inte kan falla.

1) Rulla över vårdtagaren på sidan.

2) Vik selen dubbel, placera den på sängen och rikta in den längs vårdtagarens rygg så att hans ryggslut är i linje med selens slut och selen når ända upp över vårdtagarens huvud.

Fig. 24

3) Rulla tillbaka vårdtagaren på selen och vänd sedan vårdtagaren en aning tillbaka i motsatt riktning så att den vikta delen av selen kan dras fram.

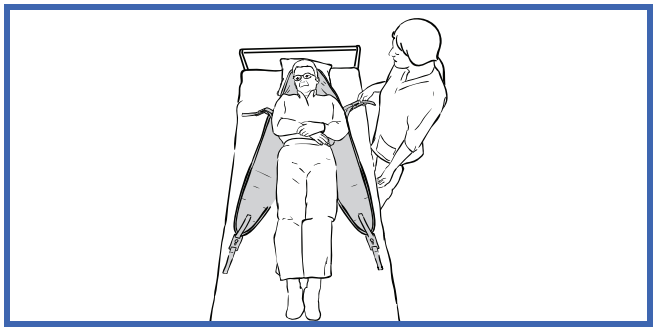

Fig. 25

4) Om det går kan du höja sängens huvudända lite.

5) Närma dig vårdtagaren med lyften och kontrollera att:
   - Lyftbygeln är i nerfälld position.
   - Lyftbygeln är tillräckligt nära så att du kan koppla fast axelremmarnas klämmor vid ramen.

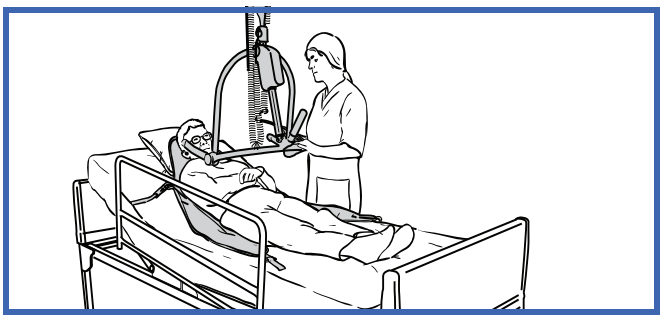

Fig. 26

6) Sänk ner lyftbygeln och var försiktig så att du inte sänker ner ramen på vårdtagaren.

7) Koppa på axelselen.

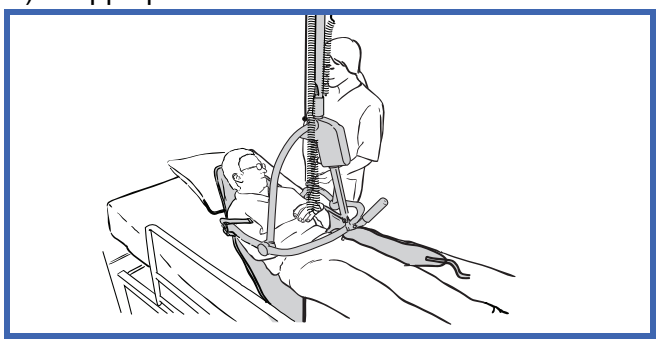

Fig. 27

8) Luta ramen tills det går att koppla benremmarnas klämmor. Remmarna måste dras in under låren. Därför kan man behöva lyfta ett ben åt gången, och ramen kan behöva sänkas ner ett litet stycke till.

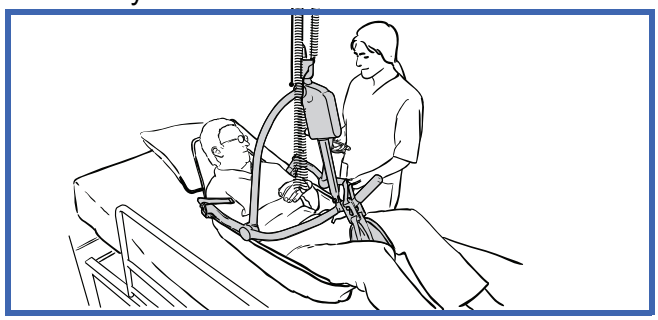

Fig. 28

9) Hissa upp vårdtagaren med hjälp av handkontrollen och placera henne/honom i en bekväm halvliggande ställning inför förflyttningen. Vårdtagaren får inte lyftas högre än personalens ögonnivå.

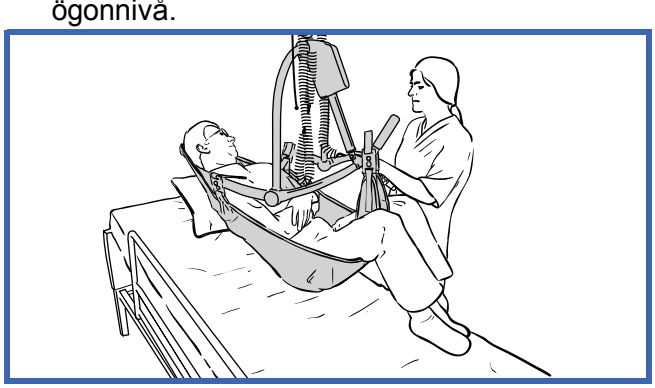

Fig. 29

10) Vårdtagarens huvud ska vara i samma riktning som rörelsen och i normal stolshöjd.

11) Fortsätt med förflyttningen.

001.14150.33.SV rev. 17

Användning av sele med fästklämmor

Sänka vårdtagare till liggande ställning

1) När vårdtagaren kommit fram till målet ska hon/han placeras om i en ställning som beror på den slutliga ställningen.
2) Sänk ner vårdtagaren på den nya platsen och gör små justeringar under sänkningen så att vårdtagaren alltid befinner sig i den bästa och bekvämaste ställningen.
3) När vårdtagarens kroppsvikt har tagits upp helt och hållet kan anslutningsklämmorna kopplas loss.
4) Flytta taklyften bort från vårdtagaren.
5) Ta av selen från vårdtagaren underifrån.

Kompatibilitet för sele med öglor

Detta avsnitt gäller enbart för modeller med en tvåpunktslyftbygel.

Nedan följer en lista över typiska ArjoHuntleigh-selar med öglor som är kompatibla med *Maxi Sky 600* taklyft.

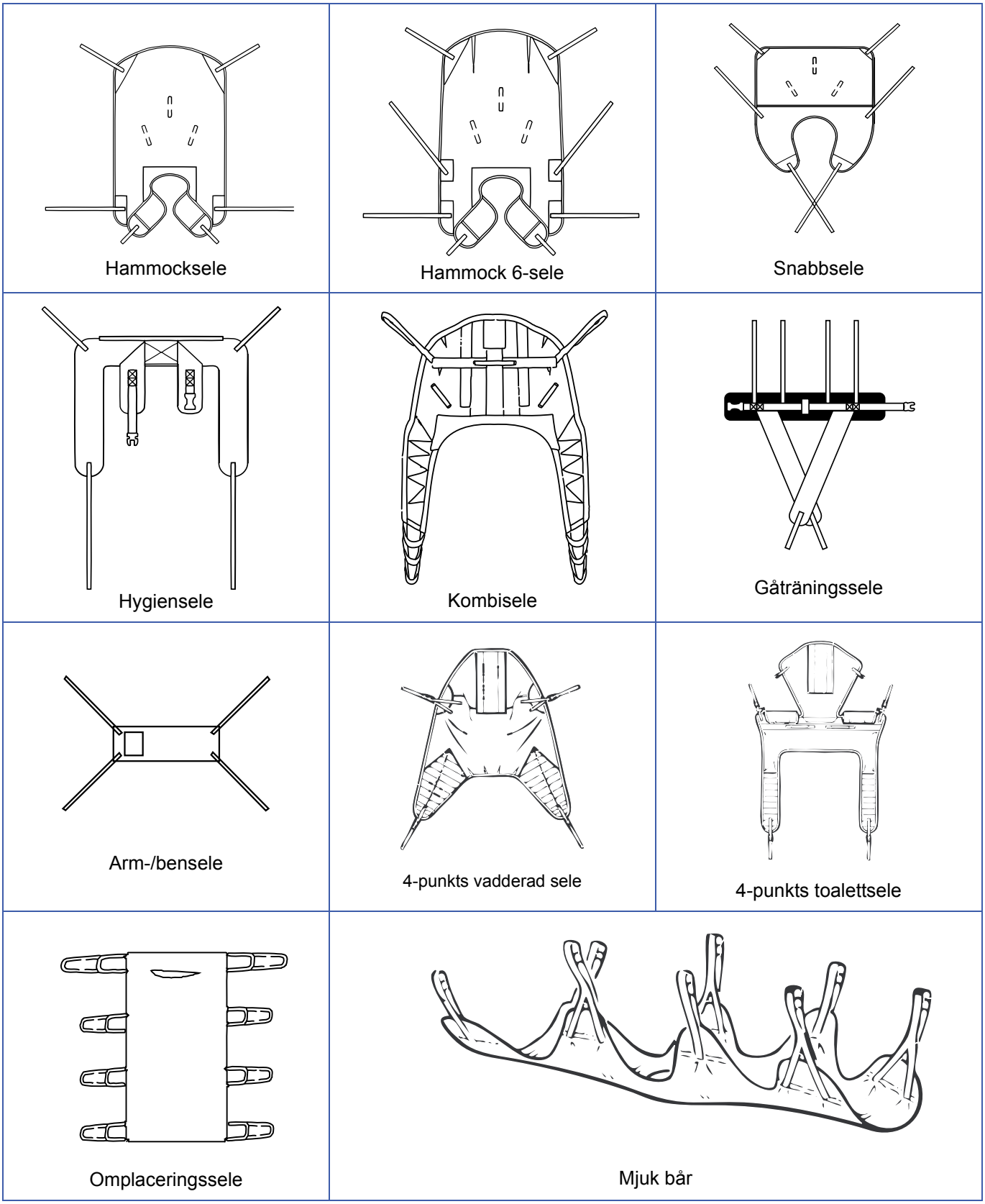

Fig. 30

OBS! Det finns även andra typer av selar. Kontakta din närmaste ArjoHuntleigh-representant för beställning.

001.14150.33.SV rev. 17

Användning av sele med öglor

Selsortiment

Lyftbygeln som är fäst på *Maxi Sky 600*-taklyften styr vilka selar som kan användas för att förflytta en vårdtagare.

Alla selar med klämmor måste användas med tvåpunkts DPS-lyftbygel.

Alla selar är färgkodade efter storlek:

- Grå eller grönblå – Extra extra liten / Extra Extra Small – XXS
- Vit eller brun – Extra liten / Extra Small – XS
- Röd – Liten/Small – S
- Gul – Medium – M
- Grön – Stor/Large – L
- Blå – Extra Large – XL
- Terrakotta – Extra extra stor/Extra Extra Large – XXL

En sele med rätt storlek kan ge stöd åt axlarna under förflyttningen.

ArjoHuntleigh erbjuder huvudstöd för flera av selarna som tillval, om detta anses nödvändigt för en viss vårdtagare. En rad olika specialselar finns som tillbehör. Kontakta närmaste ArjoHuntleigh-representant om du vill veta mer om dessa eller om selar i specialstorlekar.

Obs!: Om ArjoHuntleigh *Flites* selar (engångsselar) ska användas med *Maxi Sky 600*-taklyften, läs då alltid de separata Flites-instruktionerna för användning tillsamman med dessa Instruktioner för användning.

Fästa selen på lyftbygeln

Placera fästöglorna på krokarna.

Kontrollera att selens öglor placerats korrekt och att säkerhetsspärrarna låser krokarna som på bilden nedan.

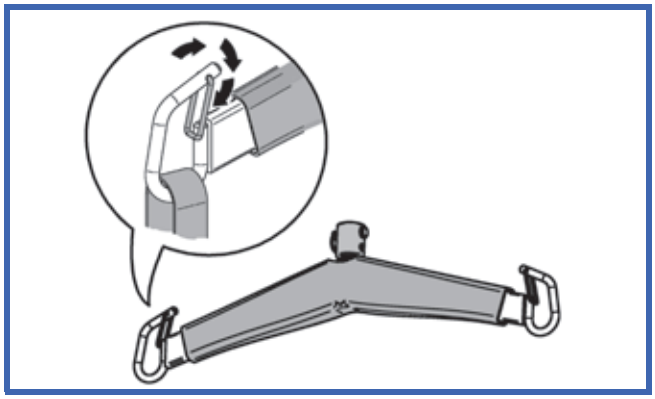

Fig. 31

Positionering av vårdtagaren

Vårdtagarens position kan styras beroende på vilka fästöglor man använder. Olika kombinationer av fästöglor kan användas för att göra det möjligt att lyfta och förflytta en vårdtagare i positioner från halvliggande till sittande.

KROPPSPLACERING UTIFRÅN VAL AV ÖGLEREMMAR			
AXLAR BEN	AXLAR	BEN	HÖFTER*
	3	1	1
	2	1	1
	1	1	1
	1	1	2

*Höftöglor finns endast i THA6i-modell

OBS! Selar med flera öglor ger ytterligare alternativa ställningar.

Fästmetoder

När en sele med fästöglor har fästs runt en vårdtagare kan selen anpassas på tre sätt. Oavsett vilken av de tre metoderna som används (se nedan) måste du först fästa selens axelöglor på lyftbygelns båda sidor.

Fästpunkter

Beskrivningen av fästpunkterna som visas här är för förklaringarna nedans skull.

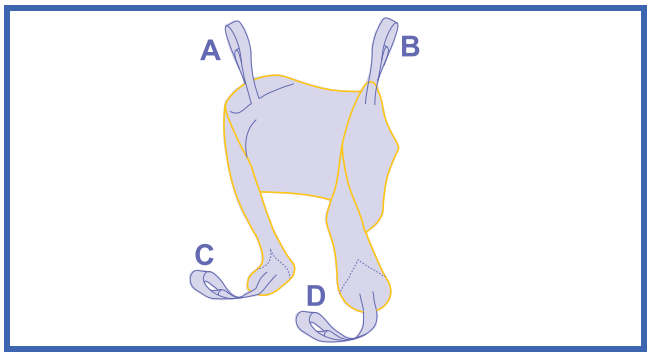

Fig. 32

Metod 1 – Korsning
(Benen ihop med korsade remmar)

Den här metoden rekommenderas för flertalet allmänna förflyttningar.

Fig. 33

Metod 2 – Hammock
(Bro, benen ihop)

Den här metoden fungerar som en bekväm vagga för amputerade vårdtagare.

Den passar även för vårdtagare med kontrakturer, på vilka det kan vara svårt att dra en selrem mellan benen.

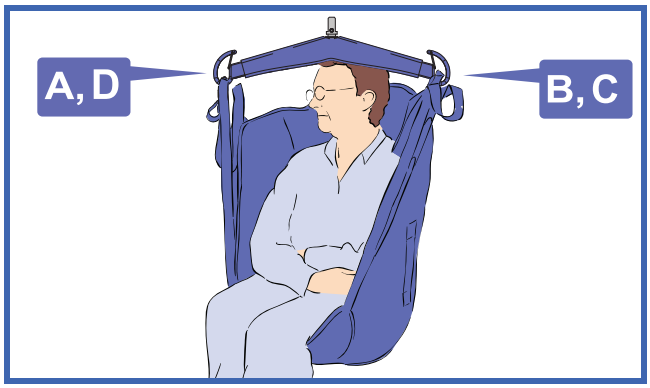

Fig. 34

VARNING: Metod 2 är kanske inte lämplig för förvirrade, aggressiva eller oberäkneliga vårdtagare eftersom de kan falla framåt och skadas.

Metod 3 – Abduktion
(Benen isär och inga korsande remmar)

I den här metoden hålls benen i abduktion, vilket är bekvämt vid toalettbesök och tvätt.

Fig. 35

VARNING: Metod 3 kanske inte passar vårdtagare som inte kan kontrollera överkroppen, eftersom de kan glida ned och nästan ut ur selen.

Förflytta vårdtagare med selar med öglor

Innan du använder *Maxi Sky 600* ska du kontrollera:

- Att alla punkter som är märkta ”Före varje användning” i ”Schemat för förebyggande underhåll” utförs innan taklyften används.
- Undvik att vårdtagaren svänger alltför mycket vid lyftningen. Därför ska lyftremmen hållas så lodrät som möjligt, precis före lyftet.

VARNING: En vårdtagare får aldrig lämnas utan uppsikt under en förflyttning. Vissa säkerhetsfunktioner kommer endast personalen åt och vårdtagaren kan fastna i händelse av tekniskt fel.

VARNING: Enheten får aldrig manövreras av vårdtagaren, endast av personalen. Vårdtagaren kan fastna i händelse av tekniskt fel.

VARNING: Håll alltid i lyftbygeln när den är nära vårdtagaren. Lyftbygeln kan träffa vårdtagaren och skada denne.

VARNING: När du ska hissa upp en vårdtagare, kontrollera att selen inte fastnat i något hinder (till exempel rullstolens bromsar eller armstöd). En sele som fastnar i liknande hinder kan göra att vårdtagaren faller.

VARNING: Kontrollera alltid att selen inte lossnar när vårdtagarens vikt tas upp. Ett fäste som fastgörs felaktigt kan lossna och göra att vårdtagaren faller.

VARNING: Kontrollera att lyftbygeln är korrekt fäst vid taklyften. Ett lyftbygelsfäste som inte är låst kan göra att vårdtagaren faller.

VARNING: Kontrollera att inga hinder finns längs den tänkta förflyttningsbanan så att inte vårdtagaren riskerar att stöta in i något.

VARNING: Försök aldrig dra kassetten längs skenan med handkontrollens kabel. Detta kommer att skada kabeln och på sikt förstöra handkontrollens funktioner.

Lyfta vårdtagare från sittande ställning

1) Placera selen runt vårdtagaren så att selens nedre del sitter alldeles under svansbenet. MaxiSlide®- eller MaxiTube®-glidlakan kan användas för att hjälpa till med placeringen av selen.

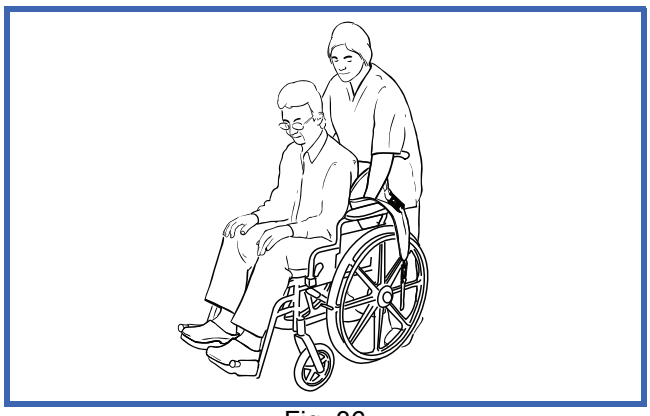

Fig. 36

2) Kontrollera att selens huvudstödsdel finns bakom huvudet och täcker det.

3) Dra respektive benrem under vårdtagarens lår så att de syns på insidan av låret.

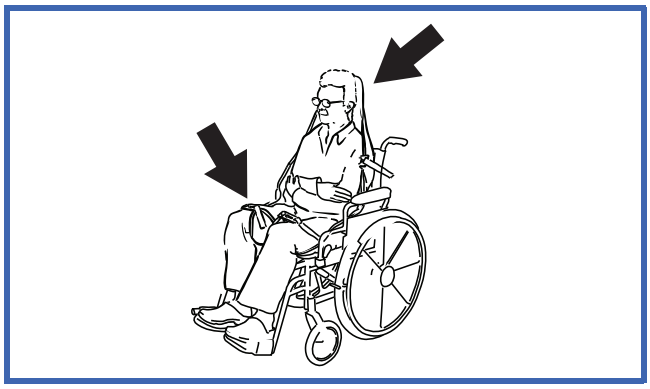

Fig. 37

4) Närma dig vårdtagaren med taklyften och kontrollera att:
   - Lyftbygeln är vid eller precis nedanför vårdtagarens axelnivå.
   - Lyftbygeln är tillräckligt nära så att du kan koppla fast alla selarna med öglor på lyftbygelns krokar.

5) Anslut axelöglorna först och sedan bensektionen med hjälp av en av de tre tidigare beskrivna metoderna.

Fig. 38

6) Om det behövs säker du lyftbygeln lite till.
7) Hissa upp vårdtagaren.
8) Vårdtagarens huvud ska vara i samma riktning som rörelsen och i normal stolshöjd.
9) Fortsätt med förflyttningen.

Sänka vårdtagare till sittande ställning

1) När vårdtagaren är framme ska hon/han sänkas ner på den nya platsen.
2) När vårdtagarens kroppsvikt har tagits upp helt och hållet kan selen kopplas loss.
3) Flytta taklyften bort från vårdtagaren.
4) Ta av selen från vårdtagaren underifrån.

Lyfta vårdtagare från liggande ställning

När vårdtagaren lyfts från en säng ska du kontrollera att sängen är i rätt arbetshöjd innan du startar.

VARNING: Se till att säkerhetsgrinden är på plats så att vårdtagaren inte kan falla.

1) Rulla över vårdtagaren på sidan.
2) Vik selen dubbel, placera den på sängen och rikta in den längs vårdtagarens rygg så att hans ryggslut är i linje med selens slut och selen når ända upp över vårdtagarens huvud.

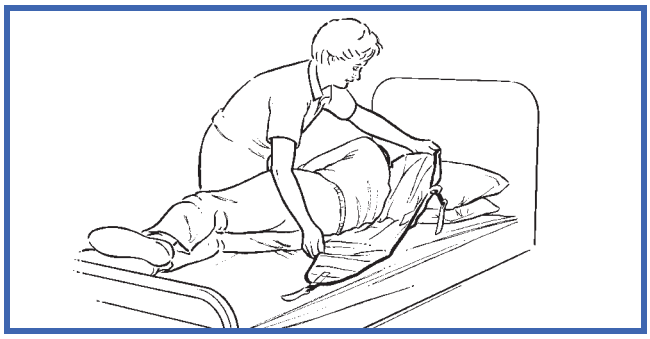

Fig. 39

3) Rulla tillbaka vårdtagaren på selen och vänd sedan vårdtagaren en aning tillbaka i motsatt riktning så att den vikta delen av selen kan dras fram.
4) Om det går kan du höja sängens huvudända lite.
5) Närma dig vårdtagaren med taklyften. Kontrollera att lyftbygeln är tillräckligt nära så att du kan koppla fast alla selöglorna på lyftbygelns krokar.
6) Anslut axelöglorna först och sedan bensektionen med hjälp av en av de tre tidigare beskrivna metoderna.
7) Hissa upp vårdtagaren.
8) Vårdtagarens huvud ska vara i samma riktning som rörelsen och i normal stolshöjd.
9) Fortsätt med förflyttningen.

Sänka vårdtagare till liggande ställning

1) När vårdtagaren är framme ska hon/han sänkas ner på den nya platsen.
2) När vårdtagarens kroppsvikt har tagits upp helt och hållet kan selen kopplas loss.
3) Flytta taklyften bort från vårdtagaren.
4) Ta av selen från vårdtagaren underifrån.

Använda bårramar och bårar

Om någon av ArjoHuntleighs bårramar och bårar ska användas med *Maxi Sky 600*-lyften, läs alltid bruksanvisningen för den aktuella bårramen/båren inklusive tillägg före användning.

Så här används växeln

Obs! Följande avsnitt gäller endast *KWIKtrak* skensystem.

En växel gör att *Maxi Sky 600*-enheten kan flyttas från ett vårdområde till ett annat. Kontrollera att taklyften är på genom att kontrollera att den gröna lampan lyser.

Flytta lyften till startstationen och släpp knappen på handkontrollen. Lyssna efter ett pipljud och vänta sedan medan växeln byter spår (se Fig. 40).

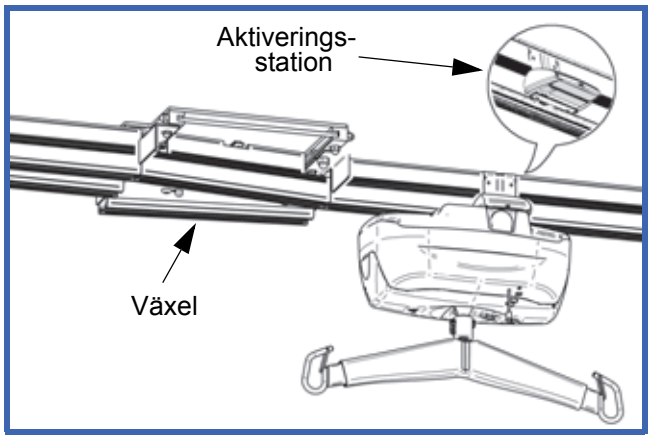

Fig. 40

Dra taklyften genom växeln (se Fig. 41).

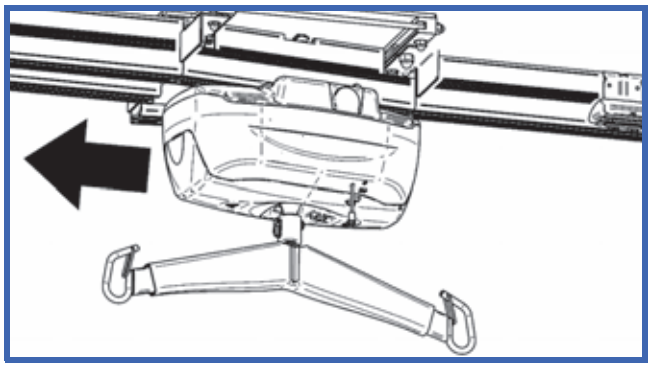

Fig. 41

Om växeln inte fungerar automatiskt eller om en nödsituation uppstår kan du lossa snabbkopplingen under växeln (se Fig. 42). Håll den i öppet läge och skjut plattan över till den nya platsen. Var försiktig så att du inte sätter handen eller fingrarna i vägen för skjutplattan.

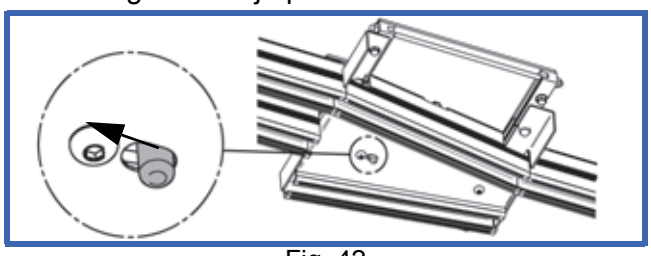

Fig. 42

Släpp snabbkopplingsknappen och dra lyften genom växeln.

Så här används vändskivan

Obs! Följande avsnitt gäller endast *KWIKtrak* skensystem.

Vändskivor används för att få taklyften att byta spår i ett system med flera spår. Kontrollera att taklyften är på genom att kontrollera att den gröna lampan lyser.

Flytta lyften till startstationen och släpp knappen på handkontrollen. Lyssna efter ett pipljud och vänta sedan medan vändskivan byter spår (se Fig. 43).

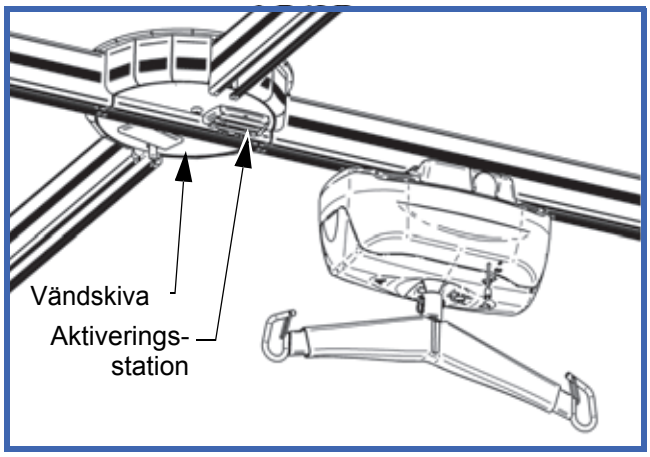

Fig. 43

Kör bort taklyften från vändskivan.

Om vändskivan inte fungerar automatiskt eller om en nödsituation uppstår kan du lossa snabbkopplingen under vändskivan (se Fig. 44). Håll den i öppet läge och skjut plattan till den nya platsen. Var försiktig så att du inte sätter handen eller fingrarna i vägen för den roterande plattan.

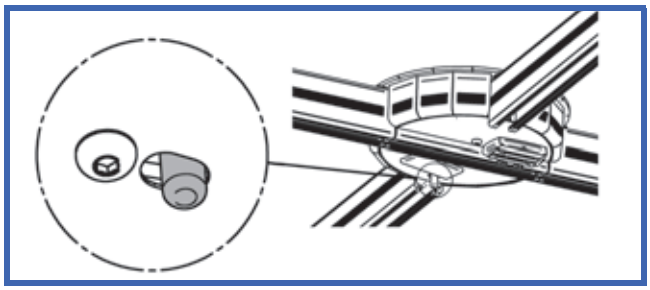

Fig. 44

Släpp snabbkopplingsknappen och dra lyften genom vändskivan.

Så här används porten

Porten är en säkerhetsanordning som blockerar skarven mellan ett X-Y-skensystem och ett fast skensystem och hindrar taklyften från att falla ur skenan när dessa två system inte är i linje.

Lämna porten

Flytta taklyften på X-axeln till längst ut på den tvärgående skenan där porten monterats på sidan av den tvärgående skenan. Taklyften kommer automatiskt i kontakt med aktiveringsstationen.

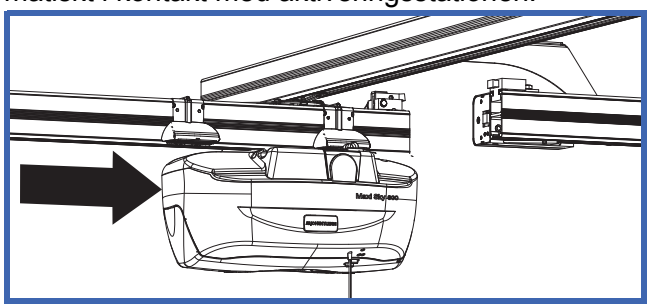

Fig. 45

Flytta både taklyften och den tvärgående skenan på Y-axeln så att den tvärgående skenan kommer i linje med den mötande skenan. Porten känner av detta och låser ihop de båda skenorna så att taklyften kan passera.

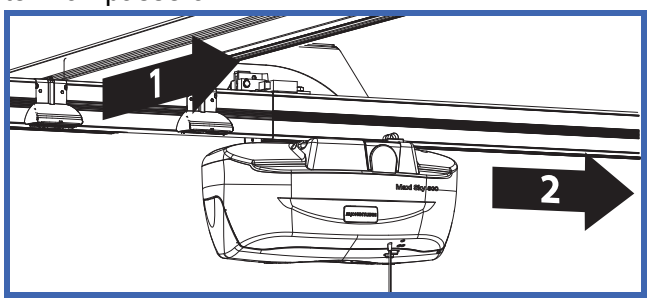

Fig. 46

OBS! Den tvärgående skenan förblir i den låsta positionen. Se avsnittet ”Komma in i porten” om hur den låses upp.

Komma in i porten

När man kommer in på X-Y-systemet från den mötande skenan är den tvärgående skenan på plats. För taklyften genom porten.

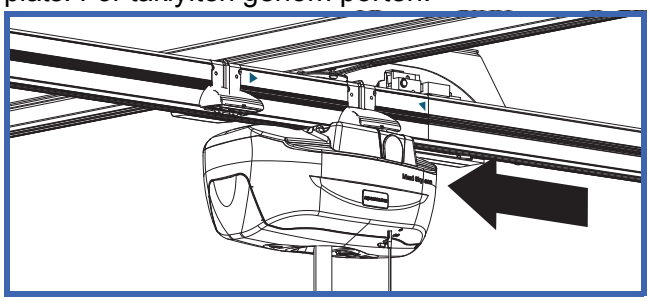

Fig. 47

När taklyften passerat avaktiveringsstationen släpps porten så att den tvärgående skenan kan flyttas på Y-axeln.

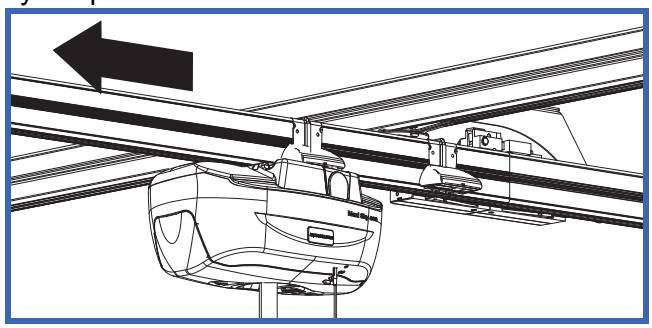

Fig. 48

Använda PPP-funktionen (förprogrammerade positioner)

Obs!: Den här funktionen kan bara aktiveras av en behörig tekniker.

1) Med de förprogrammerade positionerna kan enheten känna av stationer (positioner) längs skenan. Enheten kommer att gå till den visade positionen genom manövrering med handkontrollen.
2) Visa först för enheten vilken position den ska gå till. Exempel: tryck tre gånger på PROG-knappen och därefter riktningsknappen (VÄNSTER eller HÖGER) för att gå till tredje stationen.

Enheten går sedan av sig själv till den önskade stationen och stannar där tills vidare.

Om positionen inte är rätt kan du stoppa taklyften när som helst genom att trycka på valfri knapp på handkontrollen. Programmera sedan om taklyften till den nya önskade positionen. Räkna antalet stationer från där du befinner dig, och indikera riktningen.

Programmera taklyften Maxi Sky 600

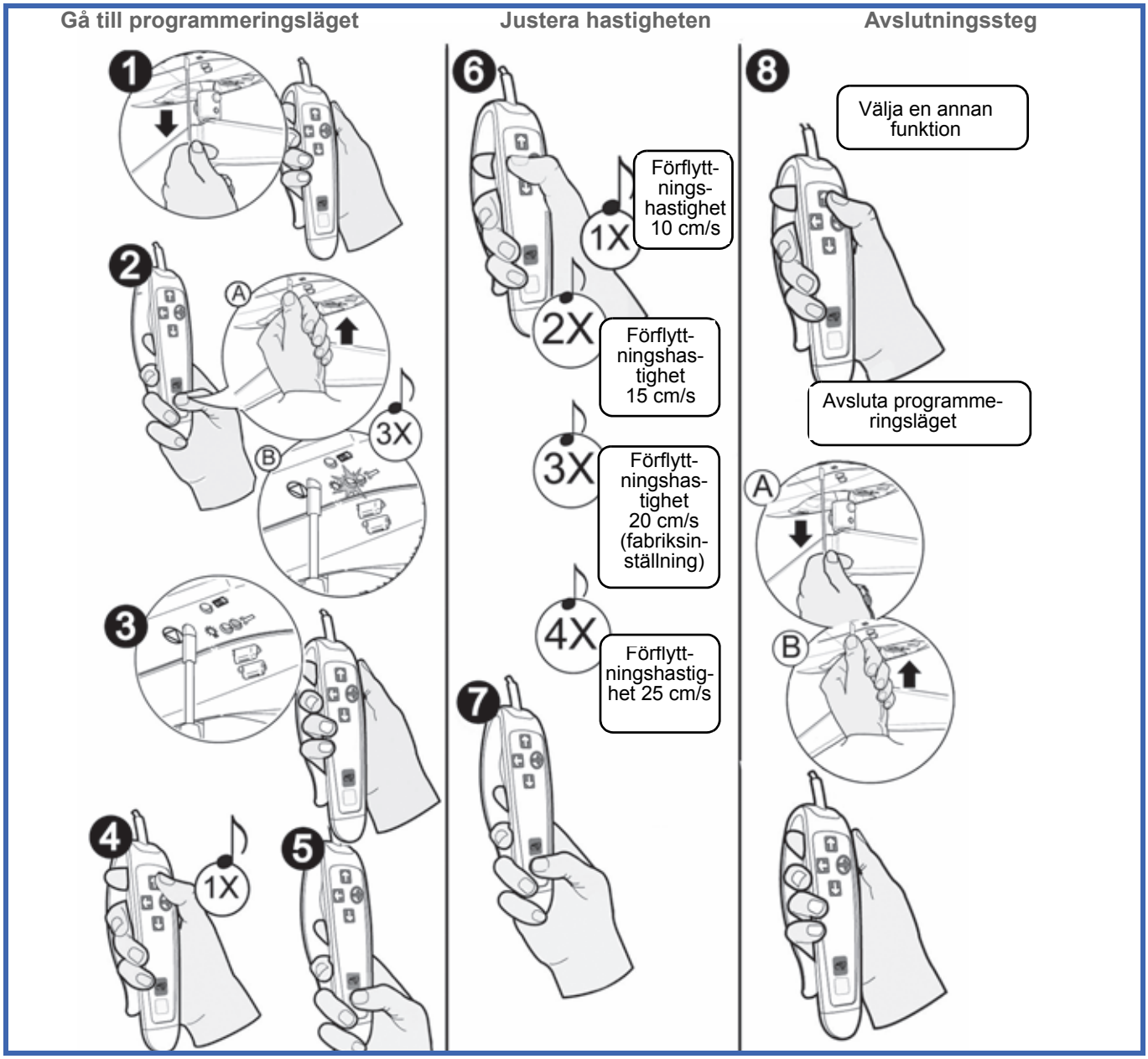

Fig. 49

Ändra rörelsehastigheten

❶ Stäng av taklyften genom att dra i den röda linan. Den gröna lysdioden släcks.

❷ Tryck på PROG-knappen på handkontrollen. Tryck samtidigt upp återställningsbrytarens plastinsats (för enheter med infraröda handkontroller drar du i i den röda nödlinan en gång till). Den gröna lampan blinkar och du hör tre pip.

❸ Den röda lysdioden tänds. Du kan sedan släppa PROG-knappen.

❹ Tryck en gång på UPP-knappen (du hör ett pip) för att justera hastigheten.

❺ Tryck nu på PROG-knappen för att bekräfta valet.

❻ Använd VÄNSTER-knappen och välj en av fyra förinställda hastigheter.

❼ Tryck nu på PROG-knappen för att bekräfta hastigheten.

❽ Tryck på UPP för att fortsätta i programmeringsläget, eller dra i den röda linan för att återgå till normalläget, och tryck sedan upp plastinsatsen (för enheter med infraröda handkontroller drar du i den röda nödstoppslinan igen).

001.14150.33.SV rev. 17

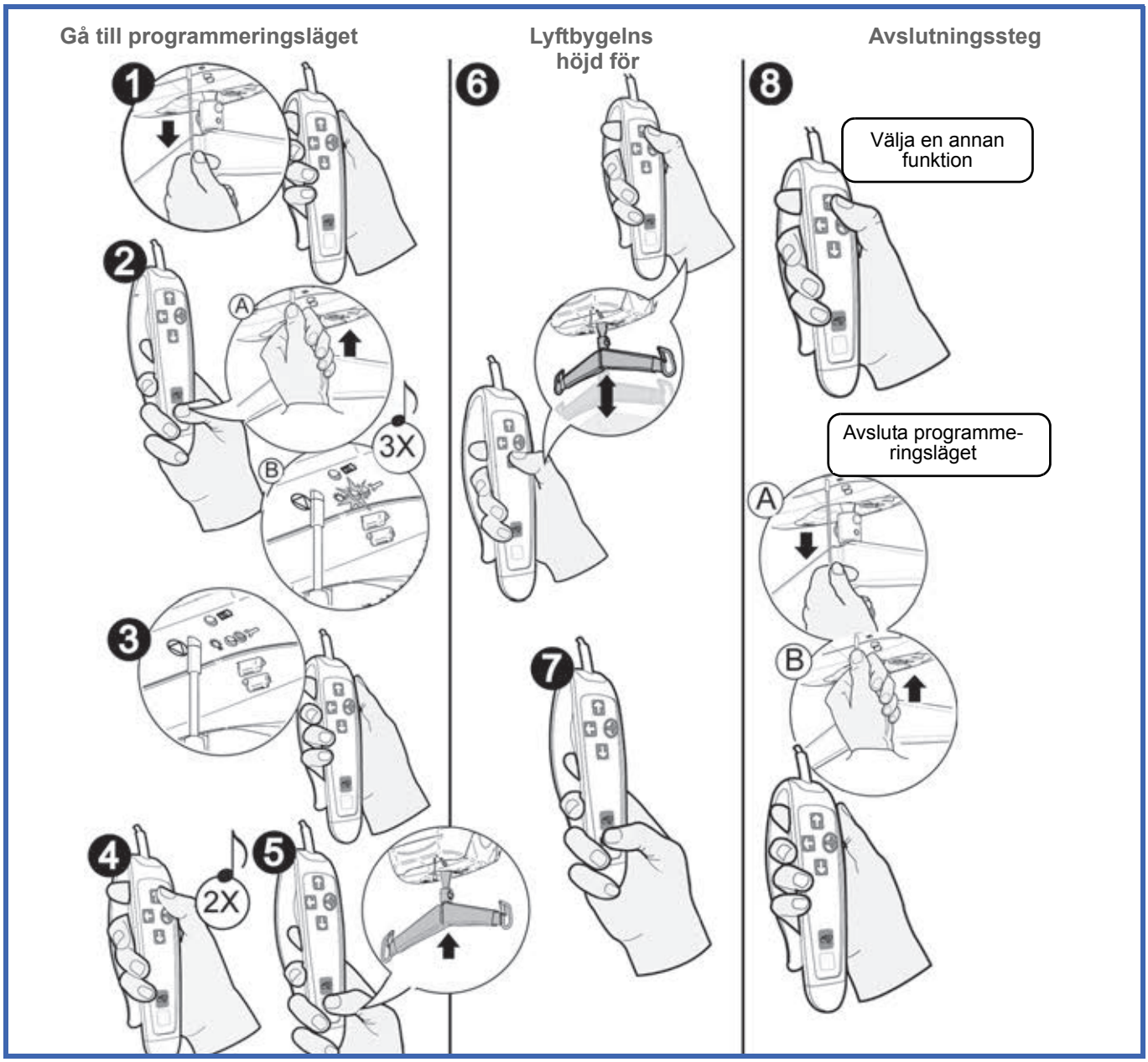

Fig. 50

Justera lyftbygelns höjd

❶ Stäng av taklyften genom att dra i den röda linan. Den gröna lysdioden släcks.

❷ Tryck på PROG-knappen på handkontrollen. Starta sedan taklyften genom att trycka upp återställningsbrytarens plastinsats (för enheter med infraröda handkontroller drar du i den röda nödlinan en gång till). Den gröna lampan blinkar och du hör tre pip.

❸ Den röda lysdioden tänds. Du kan sedan släppa PROG-knappen.

❹ Tryck på UPP-knappen två gånger (du hör två pip) för att ändra lyftbygelns höjd.

❺ Tryck nu på PROG-knappen för att bekräfta valet.

❻ Remmen börjar nu lindas in. När den är helt upplindad trycker du på UPP- och NED-knapparna samtidigt för att ställa in den höjd som lyftbygeln lyfts upp till när den skickats till laddningsstationen.

❼ Tryck nu på PROG-knappen för att bekräfta höjden.

❽ Tryck på UPP för att fortsätta i programmeringsläget, eller dra i den röda linan för att stänga av enheten, och tryck sedan upp plastinsatsen för att sätta på den (för enheter med infraröda handkontroller drar du i den röda nödlinan igen).

Programmera taklyften Maxi Sky 600

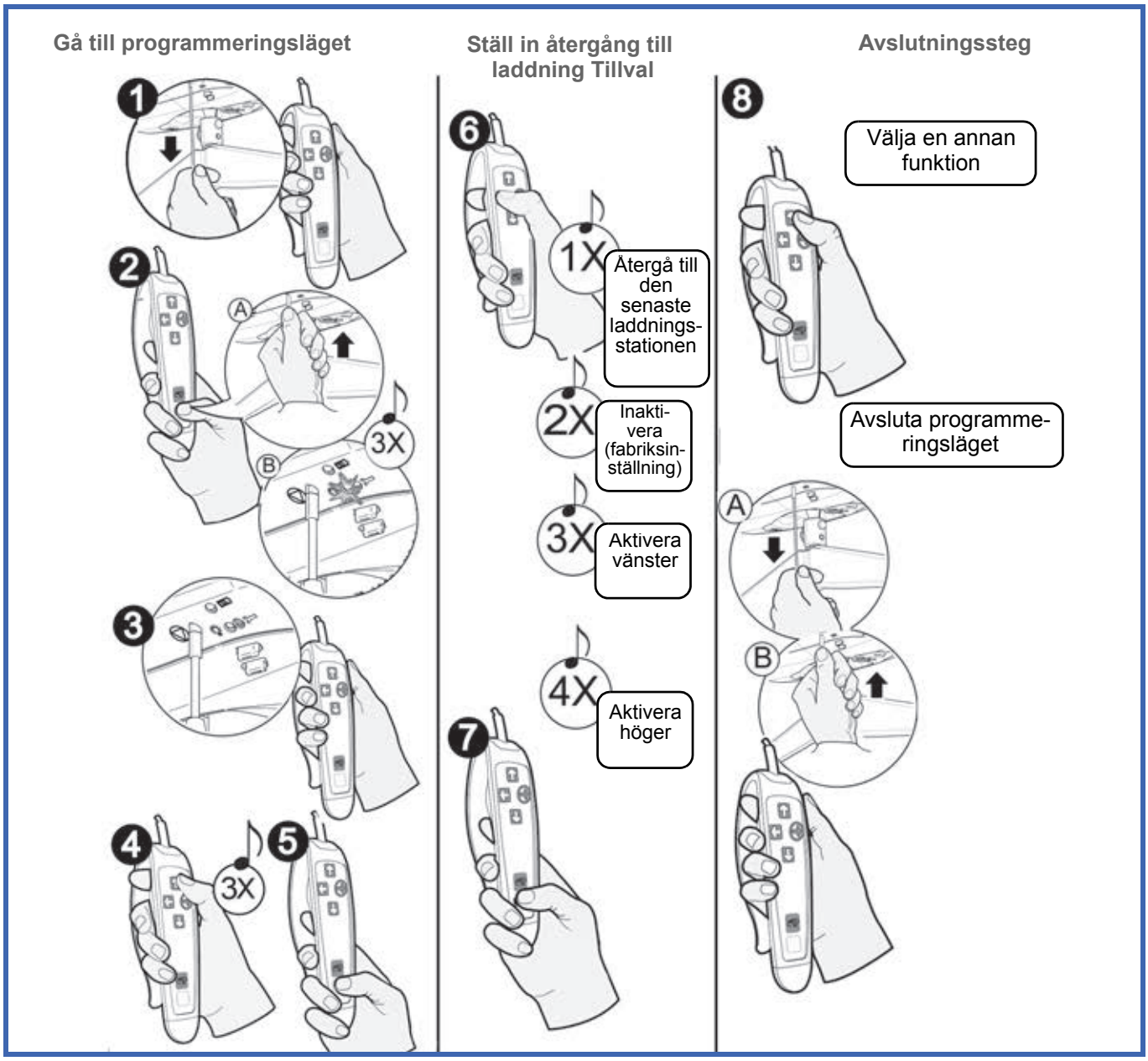

Fig. 51

Aktivera/inaktivera RTC-funktionen (Return to charge – återgång till laddning)

❶ Stäng av taklyften genom att dra i den röda linan. Den gröna lysdioden släcks.

❷ Tryck på PROG-knappen på handkontrollen. Tryck samtidigt upp återställningsbrytarens plastinsats (för enheter med infraröda handkontroller drar du i i den röda nödlinan en gång till). Den gröna lampan blinkar och du hör tre pip.

❸ Den röda lysdioden tänds. Du kan sedan släppa PROG-knappen.

❹ Tryck tre gånger på UPP-knappen (du hör tre pip) för att aktivera/inaktivera återgångsfunktionen.

❺ Tryck nu på PROG-knappen för att bekräfta valet.

❻ Använd vänsterknappen och välj ett av fyra förinställda alternativ.

❼ Tryck nu på PROG-knappen för att bekräfta återgång till laddning.

❽ Tryck på UPP för att fortsätta i programmeringsläget, eller dra i den röda linan för att återgå till normalläget, och tryck sedan upp plastinsatsen (för enheter med infraröda handkontroller drar du i den röda nödstoppslinan igen).

Schema för förebyggande underhåll

Utrustningen utsätts för slitage och följande underhåll måste utföras vid angivet intervall för att säkerställa att utrustningen behåller sina ursprungliga fabriksspecifikationer. Skötsel och underhåll måste utföras i enlighet med schemat för förebyggande underhåll nedan.

VARNING: De underhållsåtgärder som beskrivs i följande checklista är det minimum som tillverkaren rekommenderar. I vissa fall måste kontroller utföras oftare. Fortsatt användning av utrustningen utan att regelbundna kontroller utförs eller fast att ett fel upptäckts, kommer att i hög grad äventyra användarens och vårdtagarens säkerhet. Service och underhåll kan avtalas med tillverkaren. Förebyggande underhåll som specificeras i den här bruksanvisningen kan förhindra olyckor och minska reparationskostnaderna.

VARNING: Säkerhetsrelaterat underhåll och godkänd service måste utföras av kvalificerad personal som genomgått komplett serviceutbildning från ArjoHuntleigh och som använder rätt verktyg och innehar rätt dokumentation, inklusive reservdelslista och servicehandbok. Om dessa krav inte uppfylls kan följden bli personskador eller försämrad säkerhet hos utrustningen.

Inspektioner som användaren själv utför

Inspektioner av taklyftkassett och skensystem	INTERVALL					
	Vid start	Före varje användning	Varannan månad eller efter 500 arbetscykler	Var fjärde månad eller efter 1 000 arbetscykler	Varje år eller efter 2 500 arbetscykler	Vartannat år eller efter 5 000 arbetscykler
Kontrollera om det finns tecken på yttre skador, saknade delar eller trasiga paneler.	X	X				
Kontrollera att ändstoppen och skenskydden sitter på plats och att de är åtdragna.	X	X				
Kontrollera om lyftbandet är slitet, missfärgat eller har lösa trådar.		X				
Ladda upp batterierna igen.		X				
Kontrollera om hjulen i skenan är skadade, rostiga eller spruckna. Byt ut om dessa är skadade.					X	
Rengör skenan och snäpplåset på laddningsstationens kontakter.				X		
Allmän kontroll av behörig personal.					X	
Kontrollera nödstoppets draglina.				X		
Kontrollera nödsänkningsenheten.				X		

Inspektioner av lyftbygel och selar	INTERVALL					
	Vid start	Före varje användning	Varannan månad eller efter 500 arbetscykler	Var fjärde månad eller efter 1 000 arbetscykler	Varje år eller efter 2 500 arbetscykler	Vartannat år eller efter 5 000 arbetscykler
Kontrollera alla selkomponenter (fästen, material, sömmar och remmar) och se om det finns tecken på slitage, missfärgning, försvagning eller lösa trådar.		X				
Rengör selen enligt märkningen.	Vid behov					
Kontrollera om det finns skador eller sprickor på lyftbygeln eller lyftremmen. Kontrollera att alla tillbehör är ordentligt fastgjorda (t.ex. delad ring).		X			X	

Inspektioner av en behörig servicetekniker

Inspektion av taklyftkassett	INTERVALL					
	Vid start	Före varje användning	Varannan månad eller efter 500 arbetscykler	Var fjärde månad eller efter 1 000 arbetscykler	Varje år eller efter 2 500 arbetscykler	Vartannat år eller efter 5 000 arbetscykler
Byt ut remmen.						X
Kontrollera om det finns tecken på fel i ramdelarnas spärrsystem och metallbeslag och se till att inga delar saknas.					X	
Kontrollera att inga drev är slitna, och smörj vid behov.					X	
Kontrollera att alla kopplingar är ordentligt gjorda (vagn och lyftbygel).					X	
Kontrollera att nödbromsen på trumman snurrar fritt.					X	
Kontrollera nödbromsen.					X	
Kontrollera nödsänkningsmekanismen.					X	
Kontrollera funktionen hos uppåt- och nedåtknapparna på kassetten.					X	
Belastningsprov med den säkra arbetslasten (SWL).					X	

Inspektioner av *KWIKtrak**-skenor	INTERVALL					
	Vid start	Före varje användning	Varannan månad eller efter 500 arbetscykler	Var fjärde månad eller efter 1 000 arbetscykler	Varje år eller efter 2 500 arbetscykler	Vartannat år eller efter 5 000 arbetscykler
Momentändstopp till 20 Nm (15 lbf.ft).	X				X	
Kontrollera att hållarens låsanordning inte syns.	X				X	
Kontrollera att skenskarvarna är fastgjorda och att fjädertapparna är centrerade.	X				X	
Kontrollera att skenan är rak när den inte är belastad.	X				X	
Kontrollera att den justerade belastningsinställningen för lyften är lika med eller lägre än systemets säkra arbetslast.	X				X	
Kontrollera att tillbehören (vändskiva och växel) är kompletta och korrekt underhållna.	X				X	
Kontrollera att fästpunkterna (takfästen, väggstolpe, väggfästen) inte förskjutits.	X				X	
Kontrollera skenornas ändstopp. Kontrollera och dra åt beslagen (vid behov).					X	
Belastningsprov med den säkra arbetslast (högsta lyftkapacitet) som rekommenderas.					X	

*. För andra skensystem än *KWIKtrak*, se tillverkarens anvisningar om skensystemet.

OBS! Om produkten inte fungerar som den ska kontaktar du omedelbart närmaste ArjoHuntleigh-representant för support.

Skötsel och underhåll

Så här rengörs taklyften

OBS! Vi rekommenderar att taklyften och tillbehören rengörs mellan varje vårdtagare.

Borttagning av synliga avlagringar:

1) Använd en våt trasa.
2) Ta bort synliga avlagringar från taklyften och tillbehören uppifrån och ner.

Rengöring:

1) Rengör *Maxi Sky 600* och dess tillbehör genom att spruta rengöringsvätska på produkten och borsta av avlagringarna med en borste.
2) Använd en ren och fuktig trasa till att torka av alla rester av rengöringsvätska.
3) Om det är svårt att få bort all rengöringsvätska från svårnådda områden sprutar du vatten på området och torkar av med engångspappers-handduk/-trasa. Upprepa tills all rengörings-vätska är borta.
4) Upprepa steg 1 till 3 vid behov
5) Låt delarna torka.

OBS! Var särskilt uppmärksam på de områden som pekas ut i Fig. 52. Det är där det är troligast att bakterier får fäste. Använd en mindre borste och/eller bomullstopp för att komma åt dem.

VARNING: Använd inte för mycket vatten vid rengöringen, eftersom vattnet kan skada elektriska komponenter och orsaka rost inuti.

Om varmluftstork används för att torka taklyften får temperaturen inte överstiga 80 °C (176 °F).

Använd inte petroleumbaserade lösningsmedel eller liknande, eftersom de kan skada plastdelar.

För att vagnens hjul ska rulla så lätt som möjligt ska insidan av skenan rengöras var fjärde månad. Detta görs genom att föra in en fuktig trasa i öppningen och skjuta den från ena sidan av skenan till den andra.

Särskilda områden att rengöra på *Maxi Sky 600*

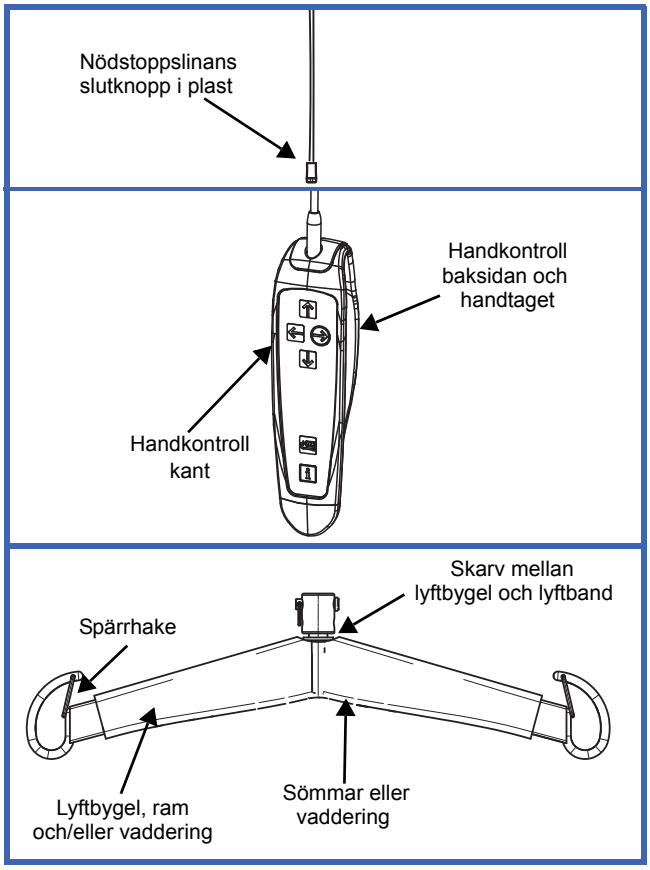

Fig. 52

VARNING: För att inte skada ögon eller hud måste alltid rengörings- och desinficerings-produkter användas enligt anvisningarna. Bär alltid lämpliga ögonskydd, handskydd och skyddskläder när du hanterar desinficeringsmedel.

Kontroll av remmar

Om något lyftband är skadat eller visar tecken på slitage eller missfärgning kan den tillåtna maxbelastningen reduceras kraftigt före bristning och innebära fara för vårdtagaren eller personalen. ArjoHuntleigh rekommenderar en noggrann kontroll av lyftbanden varannan månad enligt följande:

1) Rulla av remmen helt och hållet.
2) Titta efter tecken på slitage eller missfärgning. (se Fig. 53).

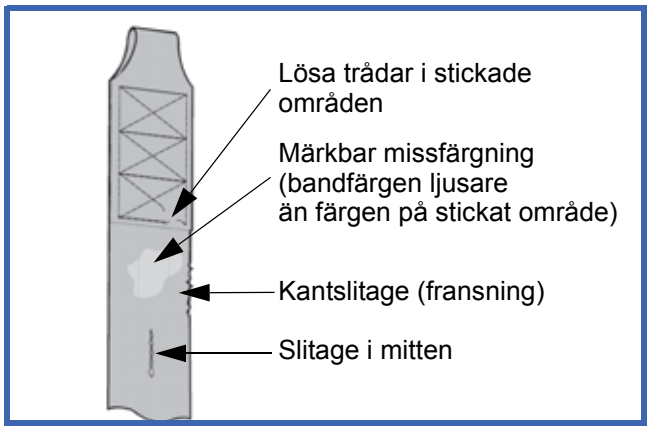

Fig. 53

VARNING: Om det finns tecken på slitage enligt vad som visas ovan måste lyftbandet bytas ut omedelbart.

Att använda taklyften utan att byta ut ett skadat lyftband kan påverka säkerheten för personalen och vårdtagaren.

OBS! Tillverkaren rekommenderar byte av lyftbandet minst vartannat år.

Hantering och förvaring

Undvik kraftiga stötar om taklyften flyttas.

Lyften får inte ställas undan i längre perioder utan att ladda upp batterierna.

OBS! Även om taklyften inte används rekommenderar ArjoHuntleigh att batterierna laddas minst varannan vecka för att inte batteriernas livslängd ska förkortas.

Om du förvarar eller skickar *Maxi Sky 600*-kassetten, kontrollera först att enheten är avstängd (grön lampa).

Batteribyte

För byte av batterier, kontakta närmaste ArjoHuntleigh-representant.

Kontroll och skötsel av selen

För maximal säkerhet och hygien för vårdtagaren - läs följande anvisningar:

Regelbundna inspektioner

Det är mycket viktigt att selar, selens fästremmar, öglor och fästklämmor kontrolleras noggrant före varje användning. Om selarna, öglorna eller remmarna är slitna eller om klämmorna är skadade bör selen genast tas ur bruk och ersättas.

Tvätta selarna

VARNING: Selarna måste kontrolleras före och efter varje användningstillfälle och vid behov ska selen även tvättas enligt anvisningarna på selen. Detta är särskilt viktigt när samma utrustning används för en annan vårdtagare. Detta minimerar risken för smittspridning.

Om selen har huvudstöd ska förstärkningsinsatserna i plast ska alltid tas ut från fickorna före tvätt. Sätt alltid tillbaka insatserna innan du använder selen igen.

Undvik mekaniskt tryck under tvätt- och torkproceduren, rulla eller pressa inte, eftersom detta kan skada delar som är avgörande för säker och bekväm användning av selen.

OBS! Vid tvätt ska selen inte klassas som linne, utan som ett tillbehör till en vårdtagarlyft, vilket innebär att den klassas som medicinsk utrustning. Selarna ska rengöras och desinficeras enligt tillverkarens noggranna anvisningar.

Årlig kontroll

Lägsta krav är att *Maxi Sky 600* taklyft med tillbehör kontrolleras årligen av ArjoHuntleighs tekniska service.

VARNING: Att inte utföra regelbundna kontroller kan utsätta vårdtagaren/personalen för risk på grund av att enhetens funktion försämrats.

Felsökning

PROBLEM	KONTROLLERA
Den röda servicelampan är tänd och blinkar.	• Kontakta närmaste ArjoHuntleigh-tekniker för att utföra underhåll.
Den röda lampan lyser fast.	• Taklyftkassetten är överhettad och har stängts av för att skydda systemet. Vänta mellan 10 och 30 minuter tills den röda lampan släcks och tryck sedan på UPP-knappen igen.
Enheten startar och stoppar upprepade gånger.	• Om lasten är tyngre än den säkra arbetslasten kommer enheten inte att fungera, eftersom motorn har överlastskydd.
Taklyftkassetten avger en pipsignal under användningen. Enheten kanske slutar lyfta, men det går fortfarande att sänka ner.	• Batterierna är svaga. Låt taklyftkassetten återgå till laddningsstationen.
Laddningsindikatorn på taklyftkassetten (gul lampa) tänds inte när taklyften är på laddaren.	• Kontrollera att laddaren är ansluten till ett vanligt uttag, och att uttaget har ström. Den gröna lampan på laddningsstationen visar att den fungerar.
När taklyftkassetten återgår till laddningsstationen kör den förbi kontakten på laddningsstationen, eller tar fel väg.	• Rengör kontaktbladen på laddningsstationen med ett milt rengöringsmedel. Dra taklyftkassetten genom laddningsstationen manuellt en gång och prova sedan återgången till laddaren igen.
Batterierna tar alltid slut efter ett fåtal förflyttningar (tre till fem).	• Kontrollera taklyftladdarens funktion samt kontakterna på laddningsstationens snäpplås. • Byt ut batterierna mot nya. Batterierna har kanske nått slutet på sin livslängd. Det är viktigt att alltid ladda båda batterierna samtidigt. Kontakta närmaste ArjoHuntleigh-tekniker för att få batterierna utbytta.
Den gula lampan på laddaren lyser med fast sken, men taklyftkassetten gör ändå bara en eller två förflyttningar.	• Kontakta närmaste ArjoHuntleigh-tekniker för att få batterierna utbytta.
Den gula lampan på enheten lyser med fast sken, men taklyften fungerar bara när ingen sitter i taklyften. Vid försök att flytta en person med taklyften stannar den.	• Kontakta närmaste ArjoHuntleigh-tekniker för att få batterierna utbytta.
Taklyften fungerar inte när du trycker på knapparna på handkontrollen.	• Om laddningsstationens lampa lyser: flytta taklyften bort från laddningsstationen för att manövrera taklyften. • Om nödstoppet löst ut: tryck försiktigt upp plastinsatsen vid återställningsbrytaren (om enheten har infraröd handkontroll drar du i den röda nödlinan igen). • Kontrollera om knapparna på taklyften fungerar. I så fall kan problemet ligga i handkontrollen. Kontrollera annars att taklyften är laddad. • Skjut taklyften över kontakten på laddningsstationen. Kontrollera om den gula lampan tänds. • Om taklyften inte fungerar när du testat alla åtgärder ovan, Kontakta närmaste ArjoHuntleigh-tekniker.
Laddningslampan på taklyftens kassett fortsätter blinka gult och växlar inte till fast gult sken trots att enheten laddats över natten.	• Om du har en extra kontakt till laddningsstationen (t.ex. från en annan taklyft) kan du prova detta att koppla detta till skenan och ladda enheten i tre (3) timmar. Om den gula lampan fortfarande blinkar, kontakta närmaste ArjoHuntleigh-tekniker. • Om taklyften inte fungerar när du testat alla åtgärder ovan, Kontakta närmaste ArjoHuntleigh-tekniker.

PROBLEM	KONTROLLERA
När du trycker på knappen för att köra tillbaka taklyften till laddaren (endast 4-funktionsmotor) går taklyften förbi laddaren.	• Laddaren har antingen anslutits felaktigt till eluttaget, eller så fungerar den inte korrekt. Kontakta närmaste ArjoHuntleigh-tekniker.
ECS-systemet: Kassettens lysdiod/batteriindikator tänds inte.	• Tryck på plastinsatsen på den röda nödlinan för att aktivera kassetten (om enheten har infraröd handkontroll drar du i den röda nödlinan). • Kontrollera att eluttaget har ström. • Kontrollera att laddaren är ansluten till ECS-systemets adapter på den fasta skenan. • Kontrollera att alla förlängningar är anslutna. • Kontakta närmaste ArjoHuntleigh-tekniker.

Etiketter på lyften

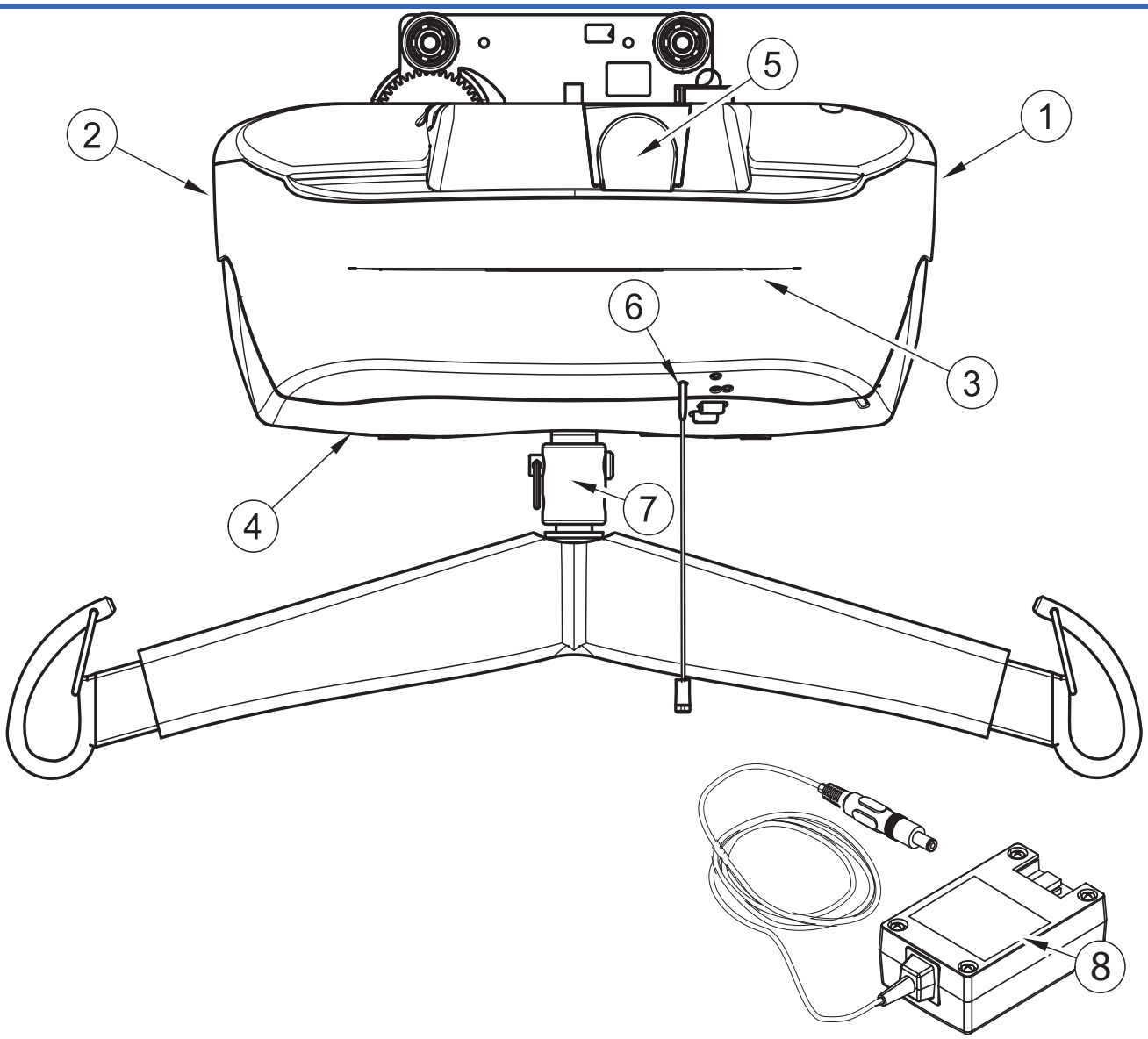

1) Maxkapacitet/Telefonnummer för service
2) Tillverkningsdatum, serienummer, produktkod och identifiering av tillverkare
3) Produkt namn
4) Indikatorer för rörelseriktning
5) Åtkomst till nödsänkningssystem
6) Identifiering av nödstopp
7) Dekal som visar högsta säkra arbetslast
8) Information om laddaren

Fig. 54

Teknisk specifikation

PRODUKTINFORMATION	*Maxi Sky 600*
Vikt, komplett (modell med fyra funktioner)	12,7 kg (28 lb)
Vikt, komplett (modell med två funktioner)	11,4 kg (25 lb)
Lyftkapacitet	200 kg (440 lb), 272 kg (600 lb)
Lyftbandets längd	2 300 mm (90,6 tum)
Lyfthastighet:	6,0 cm/s (2,4 tum/s) utan last 3,5 cm/s (1,4 tum/s) vid 200 kg (440 lb) last
Maximal längd (från taket)	2 300 mm (90,6 tum)
Förflyttningshastighet vågrätt	10, 15, 20 och 25 cm/s Hastigheten är 20 cm/s (7,9 tum/s)som standard
Motor för horisontalaxel	24 V likström vid 62 W
Motor för vertikalaxel	24 V likström vid 110 W
Kraft för att manövrera reglagen	< 5 N
ELEKTRISK UTRUSTNING	
Driftcykel	Max 10 % (6 min/timme), 1 minut kontinuerligt
Märkvärde	24 V DC, 15 A max
Ljudnivå vid höjning eller sänkning, med eller utan last	61 dBA max.
Medicinsk utrustning	Typ BF-skydd mot elstötar i enlighet med IEC 60601-1
Maxi Sky 600 överensstämmer med CAN/CSA C22.2 nr 601.1 (SUP1+AM2), UL 60601 1, CAN/CSA-C22.2 nr 60601-1-08, ANSI/AAMI ES60601-1: 2005 och har utformats enligt ISO 10535:2006.	
VARNING: Trådlös kommunikationsutrustning som exempelvis trådlösa hemnätverk, mobiltelefoner, sladdlösa telefoner och deras basstationer, walkie-talkies, etc, kan påverka *Maxi Sky 600* och bör hållas på åtminstone 2,3 m avstånd. Kablar från källor som kan ha starka elektromagnetiska fält får inte placeras i närheten av enheten.	
Batterityp	Förseglat uppladdningsbart ventilreglerat bly-/syrabatteri Märkvärde: 2 x 12 V (seriekopplade 24 V totalt), 5 Ah
Batterikapacitet	Ger upp till 120 förflyttningar med en last på 100 kg (220 lb), upp till 70 förflyttningar med en last på 200 kg (440 lb)
Kapslingsklass - handkontroll	IPX7
Kapslingsklass - *Maxi Sky 600*	IP21
Lyft - kapslingsklass - stötskydd	Utrustning med intern energiförsörjning
Ingång för batteriladdare	100–240 VAC, 50–60 Hz, 57–70 VA eller 100–240 VAC, 50–60 Hz, 50 VA (se märkningen på laddaren)
Utgång till batteriladdare	28,1 VDC, 1 A max, 28,1 VA eller 24 VDC, 1 A max, 24 VA (se märkningen på laddaren)
Skyddskapsling batteriladdare	Klass 2, dubbel isolering
ANVÄNDNING OCH FÖRVARING	
Omgivningstemperatur	**Användning**: 5 till 40 °C **Lagring**: -25 till + 70 °C
Relativ luftfuktighet	**Användning**: 15 till 93 % **Lagring**: < 94 %, icke-kondenserande
Lufttryck	**Användning**: 700 till 1 060 hPa (max 2 000 m) **Förvaring**: 500 hPa till 1 060 hPa
VARNING: Utrustningen är inte lämplig för användning i närheten av brandfarliga narkosblandningar som innehåller luft eller syre, eller med kväveoxid.	
ÅTERVINNING	
Batteri	Förseglat bly-/syrabatteri, laddningsbart, återvinningsbart
Emballage	Kartong, återvinningsbar
Taklyften	Separeras och återvinns i enlighet med EU-direktiv 2002/96/EG (WEEE).

001.14150.33.SV rev. 17

Lyftens mått

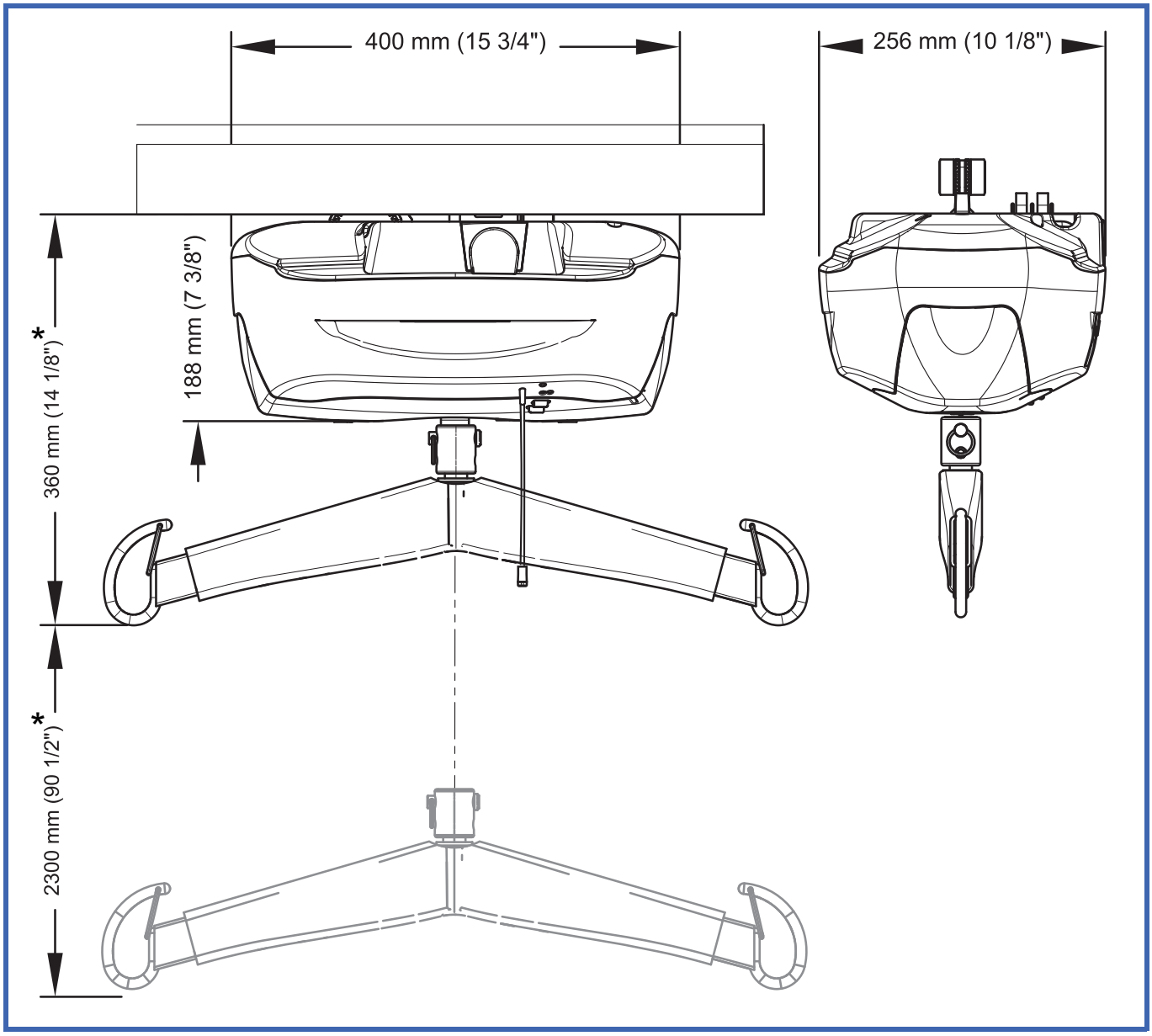

Fig. 55

Elektromagnetisk överensstämmelse

Maxi Sky 600 har testats vad gäller överensstämmelse med gällande lagstadgade standarder avseende förmåga att blockera EMI (elektromagnetiska störningar) från externa källor.

Vissa rutiner kan dock hjälpa till att minska de elektromagnetiska störningarna:

- Använd endast ArjoHuntleigh-kablar och reservdelar för att undvika förhöjda utsläpp eller lägre immunitet som kan göra att utrustningen fungerar sämre.
- Kontrollera att andra enheter på avdelningar för vårdtagarövervakning och/eller intensivvård uppfyller gällande utsläppsstandarder.
- Sträckan mellan olika elektromedicinska enheter ska vara så lång som möjligt. Enheter som kräver/avger hög effekt kan generera elektromagnetiska störningar som kan påverka taklyften. Se tabellen över separationssträckor längre fram i det här dokumentet.

Mer information om hantering av enhetens RF-/elektromagnetiska miljö finns i *AMI TIR 18-1997 – Riktlinjer för elektromagnetisk kompatibilitet hos medicinsk utrustning för kliniska/biomedicinska tekniker*.

Elektromagnetiska utsläpp

Riktlinjer och tillverkarens försäkran – Elektromagnetiska utsläpp – All utrustning och alla system		
Maxi Sky 600 är avsedd för användning i den elektromagnetiska miljö som beskrivs nedan. Kunden eller användaren av *Maxi Sky 600* ska försäkra sig om att den används i en sådan miljö.		
Emissionstest	**Överensstämmelse**	**Elektromagnetisk miljö – vägledning**
RF-emissioner CISPR 11	Grupp 1	*Maxi Sky 600* använder RF-energi endast för sin interna funktion. Därför är RF-emissionerna mycket låga och det är osannolikt att de orsakar störningar hos elektronisk utrustning i närheten.
RF-emissioner CISPR 11	Klass B	*Maxi Sky 600* kan användas på alla slags avdelningar, inklusive hemmamiljöer och sådana miljöer som är anslutna till allmänna lågspänningsnätverk som ger ström till hushållsutrustning.
Harmoniska emissioner	Ej tillämpligt	
Spänningsfluktuationer/flimmeremissioner IEC 61000-3-3	Ej tillämpligt	

Elektromagnetisk kompatibilitet

Elektromagnetisk immunitet

Riktlinjer och tillverkarens försäkran: Elektromagnetisk immunitet – All utrustning och alla system			
Maxi Sky 600 är avsedd för användning i den elektromagnetiska miljö som beskrivs nedan. Kunden eller användaren av *Maxi Sky 600* ska försäkra sig om att den används i en sådan miljö.			
Immunitetstest	**IEC 60601 testnivå**	**Överensstämmel-senivå**	**Elektromagnetisk miljö – vägledning**
Elektrostatisk urladdning (ESD) IEC 61000-4-2	±6 kV vid kontakt ±8 kV i luftburet	±6 kV vid kontakt ±15 kV luftburet	Golvet bör vara av trä, betong eller kakel. Om golvet är täckt med syntetiskt material bör den relativa luftfuktigheten vara minst 30 %.
Elektriska snabba transienter och pulsskurar IEC 61000-4-5	± 2 kV för nätströmsledningar ± 1 kV för ingångs-/ utgångskablar	Ej tillämpligt	Huvudströmnätet ska hålla samma kvalitet som det för en kommersiell miljö eller sjukhusmiljö.
Stötpuls IEC 61000-4-5	±1 kV differentialläge ±2 kV för insignal/ utsignal	Ej tillämpligt	
Spänningsfall, korta avbrott och spänningsvaria-tioner i spän-ningsmatningen IEC 61000-4-11	<5 % *U*T (>95 % fall i *U*T) under 0,5 cykel 40 % *U*T (60 % fall i *U*T) under 5 cykler 70 % *U*T (30 % fall i *U*T) under 25 cykler <5 % *U*T (>95 % fall i *U*T) under 5 s	Ej tillämpligt	
Nätfrekvens (50/60 Hz) magnetfält	3 A/m	3 A/m	Magnetfälten runt strömför-sörjningsledningar ska ligga på normala nivåer för typiska kommersiella miljöer eller sjukhusmiljöer.
OBS! *U*T är nätspänningen (växelström) innan testnivån tillämpas.			

(fortsättning)

Riktlinjer och tillverkarens försäkran – Elektromagnetisk immunitet – För utrustning och system som inte är livsuppehållande			
Immunitets-test	**IEC 60601 testnivå**	**Överens-stämmelse-nivå**	**Elektromagnetisk miljö – vägledning**
			Ingen del av portabel och mobil RF-kommunikationsutrustning får användas närmare någon del av *Maxi Sky 600*, inklusive kablar, än den rekommenderade separationssträcka som beräknats med ekvationen som avser sändarens frekvens.
Ledningsbunden RF IEC 61000-4-6	3 Vrms 150 kHz till 80 Mhz	Ej tillämpligt	Rekommenderat avstånd $d = \left[\frac{3,5}{V1}\right]\sqrt{P}$
Utstrålad RF IEC 61000-4-3	3 V/m 80 MHz till 2,5 GHz	10 V/m 80 MHz till 2,5 GHz	$d = \left[\frac{3,5}{10}\right]\sqrt{P}$ 80 MHz till 800 MHz $d = \left[\frac{7}{10}\right]\sqrt{P}$ 800 MHz till 2,5 GHz där *P* är maximal uteffekt för sändaren i watt (W) enligt tillverkaren och *d* är rekommenderade avståndet i meter. Fältstyrkor från fasta RF-sändare, enligt värden från en undersökning av platsens elektromagnetiska förhållanden, [(a)] ska ligga under värdet för överensstämmelse på samtliga frekvensområden. [(b)] Störningar kan uppstå i närheten av utrustning som är märkt med följande symbol:

OBS 1: Vid 80 MHz och 800 MHz gäller det högre frekvensområdet.
OBS 2: Dessa riktlinjer gäller kanske inte i alla situationer. Elektromagnetisk spridning kan påverkas av absorption och reflektion från byggnader, föremål och personer.

(a) Fältstyrkor från fasta sändare, till exempel basstationer för radiotelefon (mobilsystem/trådlösa system) samt mobilradio, amatörradio, AM- och FM-radiosändningar samt TV-sändningar kan inte förutses teoretiskt med noggrannhet. En elektromagnetisk undersökning på platsen bör övervägas för bedömning av den elektromagnetiska miljön i närvaro av fasta RF-sändare. Om de uppmätta fältstyrkorna på platsen där *Maxi Sky 600* används överstiger den tillämpliga RF-klassningsnivån ovan, ska *Maxi Sky 600* iakttas för att normal funktion ska kunna bekräftas. Om du ser tecken på något onormalt kan ytterligare åtgärder vara nödvändiga, t.ex. omorientering eller förflyttning av *Maxi Sky 600*.

(b) Över frekvensområdet 150 kHz till 80 MHz ska fältstyrkorna vara lägre än 3 V/m.

Elektromagnetisk kompatibilitet

(fortsättning)

Rekommenderat separationsavstånd mellan portabel och mobil RF-kommunikationsutrustning och *Maxi Sky 600* för utrustning och system som inte är livsuppehållande			
Rekommenderat avstånd mellan portabel och mobil RF-kommunikationsutrustning och *Maxi Sky 600*.			
Maxi Sky 600 är avsedd för användning i elektromagnetiska miljöer där utstrålade RF-signalstörningar kan kontrolleras. Kunden eller användaren av *Maxi Sky 600* kan hjälpa till att förhindra elektromagnetiska störningar genom att hålla ett minimiavstånd mellan portabel/mobil utrustning för RF-kommunikation (sändare) och *Maxi Sky 600* enligt nedanstående rekommendationer, beroende på kommunikationsutrustningens maximala uteffekt.			
Sändarens maximala nominella uteffekt W	**Separationssträckor enligt frekvensen hos sändaren m**		
	150 kHz till 80 MHz	80 MHz till 800 MHz	800 MHz till 2,5 GHz
	$d = \left[\frac{3,5}{V1}\right]\sqrt{P}$	$d = \left[\frac{3,5}{10}\right]\sqrt{P}$	$d = \left[\frac{7}{10}\right]\sqrt{P}$
0,01	Ej tillämpligt	0,12	0,23
0,1	Ej tillämpligt	0,38	0,73
1	Ej tillämpligt	1,2	2,3
10	Ej tillämpligt	3,8	7,3
100	Ej tillämpligt	12	23
För sändare med en angiven maximal uteffekt som inte anges ovan kan det rekommenderade avståndet *d* i meter (m) beräknas med ekvationen för sändarens frekvens, där *P* är sändarens maximalt angivna uteffekt i watt (W) enligt tillverkaren. OBS 1: Vid 80 MHz och 800 MHz gäller separationssträckan för det högre frekvensområdet. OBS 2: Dessa riktlinjer gäller kanske inte i alla situationer. Den elektromagnetiska utbredningen påverkas av absorption av och reflektion från strukturer, föremål och människor.			

AUSTRALIA
ArjoHuntleigh Pty Ltd
78, Forsyth Street
O'Connor
AU-6163 Western Australia
Tel: +61 89337 4111
Free: +1 800 072 040
Fax: + 61 89337 9077

BELGIQUE / BELGIË
ArjoHuntleigh NV/SA
Evenbroekveld 16
BE-9420 ERPE-MERE
Tél/Tel: +32 (0) 53 60 73 80
Fax: +32 (0) 53 60 73 81
E-mail: info.belgium@arjohuntleigh.be

BRASIL
Maquet do Brasil
Equipamentos Médicos Ltda
Rua Tenente Alberto Spicciati, 200
Barra Funda, 01140-130
SÃO PAULO, SP - BRASIL
Fone: +55 (11) 2608-7400
Fax: +55 (11) 2608-7410

CANADA
ArjoHuntleigh
90 Matheson Boulevard West
Suite 300
CA-MISSISSAUGA, ON, L5R 3R3
Tel/Tél: +1 905 238 7880
Free: +1 800 665 4831 Institutional
Free: +1 800 868 0441 Home Care
Fax: +1 905 238 7881
E-mail: info.canada@arjohuntleigh.com

ČESKÁ REPUBLIKA
ArjoHuntleigh s.r.o.
Hlinky 118
CZ-603 00 BRNO
Tel: +420 549 254 252
Fax: +420 541 213 550

DANMARK
ArjoHuntleigh A/S
Vassingerødvej 52
DK-3540 LYNGE
Tel: +45 49 13 84 86
Fax: +45 49 13 84 87
E-mail: dk_kundeservice@arjohuntleigh.com

DEUTSCHLAND
ArjoHuntleigh GmbH
Peter-Sander-Strasse 10
DE-55252 MAINZ-KASTEL
Tel: +49 (0) 6134 186 0
Fax: +49 (0) 6134 186 160
E-mail: info-de@arjohuntleigh.com

ESPAÑA
ArjoHuntleigh Ibérica S.L.
Ctra. de Rubí, 88 1ª planta - A1
08173 Sant Cugat del Vallés
ES- BARCELONA 08173
Tel: +34 93 583 11 20
Fax: +34 93 583 11 22
E-mail: info.es@arjohuntleigh.com

FRANCE
ArjoHuntleigh SAS
2 Avenue Alcide de Gasperi
CS 70133
FR-59436 RONCQ CEDEX
Tél: +33 (0) 3 20 28 13 13
Fax: +33 (0) 3 20 28 13 14
E-mail: info.france@arjohuntleigh.com

HONG KONG
Getinge Group Hong Kong Ltd
1510-17, 15/F, Tower 2
Kowloon Commerce Centre
51 Kwai Cheong Road
Kwai Chung
HONG KONG
Tel: +852 2207 6363
Fax: +852 2207 6368

IITALIA
ArjoHuntleigh S.p.A.
Via Giacomo Peroni 400-402
IT-00131 ROMA
Tel: +39 (0) 6 87426211
Fax: +39 (0) 6 87426222
E-mail: Italy.promo@arjohuntleigh.com

MIDDLE EAST
Getinge Group Middle East
Office G005 - Nucleotide Complex,
Dubai Biotechnology & Research Park,
P.O.Box 214742, Dubai,
United Arab Emirates
Tel: +971 (0)4 447 0942
E-mail: Info.ME@getinge.com

NEDERLAND
ArjoHuntleigh Nederland BV
Biezenwei 21
4004 MB TIEL
Postbus 6116
4000 HC TIEL
Tel: +31 (0) 344 64 08 00
Fax: +31 (0) 344 64 08 85
E-mail: info.nl@arjohuntleigh.com

NEW ZEALAND
ArjoHuntleigh Ltd
41 Vestey Drive
Mount Wellington
NZ-AUCKLAND 1060
Tel: +64 (0) 9 573 5344
Free Call: 0800 000 151
Fax: +64 (0) 9 573 5384
E-mail: nz.info@ArjoHuntleigh.com

NORGE
ArjoHuntleigh Norway AS
Olaf Helsets vei 5
N-0694 OSLO
Tel: +47 22 08 00 50
Faks: +47 22 08 00 51
E-mail: no.kundeservice@arjohuntleigh.com

ÖSTERREICH
ArjoHuntleigh GmbH
Dörrstrasse 85
AT-6020 INNSBRUCK
Tel: +43 (0) 512 204 160 0
Fax: +43 (0) 512 204 160 75

POLSKA
ArjoHuntleigh Polska Sp. z o.o.
ul. Ks Piotra Wawrzyniaka 2
PL-62-052 KOMORNIKI (Poznań)
Tel: +48 61 662 15 50
Fax: +48 61 662 15 90
E-mail: arjo@arjohuntleigh.com

PORTUGAL
ArjoHuntleigh em Portugal
MAQUET Portugal, Lda. (Distribudor Exclusivo)
Rua Poeta Bocage n.º 2 - 2G
PT-1600-233 Lisboa
Tel: +351 214 189 815
Fax: +351 214 177 413
E-mail: Portugal@arjohuntleigh.com

SUISSE / SCHWEIZ
ArjoHuntleigh AG
Fabrikstrasse 8
Postfach
CH-4614 HÄGENDORF
Tél/Tel: +41 (0) 61 337 97 77
Fax: +41 (0) 61 311 97 42

SUOMI
ArjoHuntleigh Finland
c/o Getinge Finland Oy
Riihitontuntie 7 C
02200 Espoo
Finland
Puh: +358 9 6824 1260
E-mail: Asiakaspalvelu.finland@arjohuntleigh.com

SVERIGE
Arjo Sverige AB
Hans Michelsensgatan 10
SE-211 20 MALMÖ
Tel: +46 (0) 10 494 7760
Fax: +46 (0) 10 494 7761
E-mail: kundservice@arjohuntleigh.com

UNITED KINGDOM
ArjoHuntleigh UK
ArjoHuntleigh House
Houghton Hall Park
Houghton Regis
UK-DUNSTABLE LU5 5XF
Tel: +44 (0) 1582 745 700
Fax: +44 (0) 1582 745 745
E-mail: sales.admin@arjohuntleigh.com

USA
ArjoHuntleigh Inc.
2349 W Lake Street Suite 250
US-Addison, IL 60101
Tel: +1 630 307 2756
Free: +1 800 323 1245 Institutional
Free: +1 800 868 0441 Home Care
Fax: +1 630 307 6195
E-mail: us.info@arjohuntleigh.com

ゲティンゲグループ・ジャパン株式会社
〒 140-0002
東京都品川区東品川 2-2-8
スフィアタワー天王洲 23F
電話：03-6863-6642
Fax：03-5463-6856

Address page - REV 20: 08/2017

GETINGE GROUP

Getinge Group is a leading global provider of products and systems that contribute to quality enhancement and cost efficiency within healthcare and life sciences. We operate under the three brands of **ArjoHuntleigh**, **Getinge** and **Maquet**. **Getinge** provides solutions for infection control within healthcare and contamination prevention within life sciences. **Maquet** specializes in solutions, therapies and products for surgical interventions, interventional cardiology and intensive care.

ARJOHUNTLEIGH
GETINGE GROUP

ArjoHuntleigh focuses on patient handling and hygiene, disinfection, DVT prevention, medical beds, therapeutic surfaces and diagnostics.

ArjoHuntleigh AB
Hans Michelsensgatan 10
211 20 Malmö, Sweden
www.arjohuntleigh.com

001.14150.33.SE