Sangles de fixation à doubles boucles

Mode d’emploi

ARJOHUNTLEIGH
GETINGE GROUP

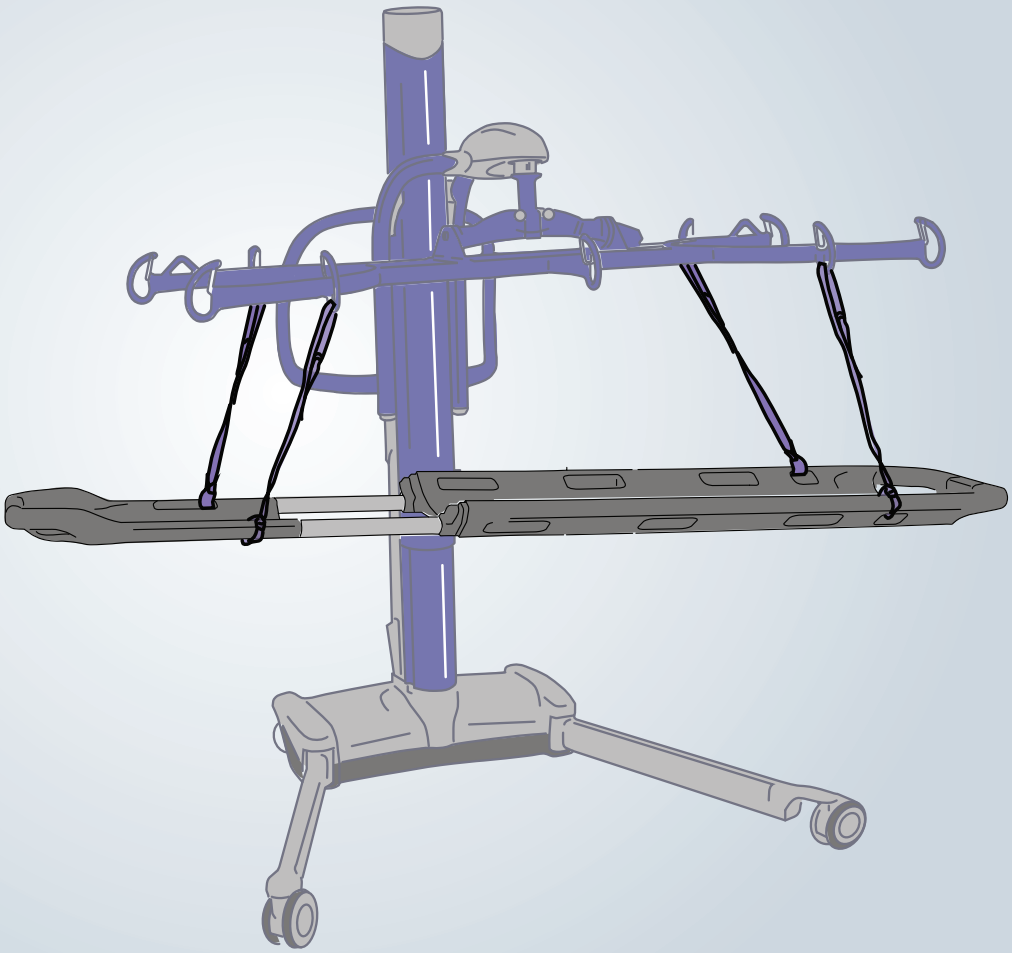

001-05415-FR rev. 3 • 05/2015

...with people in mind

Politique conceptuelle et droits d'auteur

® et ™ sont des marques commerciales appartenant au groupe de sociétés ArjoHuntleigh.
© ArjoHuntleigh 2015.

Notre objectif est de poursuivre le développement de nos produits. Nous nous réservons donc le droit d’en modifier la conception sans préavis. Il est interdit de copier, dans son intégralité ou partiellement, le contenu de cette publication sans l'autorisation d'ArjoHuntleigh.

Table des matières

Informations générales **2**
Avant-propos 2
Utilisation prévue 2
Durée de vie opérationnelle 2
Informations relatives au fabricant 2
Définitions utilisées dans ce mode d'emploi 2
Symboles utilisés 3

Consignes de sécurité **4**
Capacité maximale admissible 4
Directives de sécurité 4
Désignation des pièces 5
SANGLES DE FIXATION À DOUBLES BOUCLES Compatibilité 5

Utilisation des *SANGLES DE FIXATION À DOUBLES BOUCLES* **6**
Utilisation de la *Civière Ferno Scoop EXL avec le Maxi Move* 6
Transfert à partir d'un lit ou d'une civière d'hôpital *6*

Entretien et maintenance **8**
Nettoyage recommandé 8
Nettoyage des sangles *8*
Conditions de stockage *8*
Inspection des sangles *8*

Caractéristiques techniques **9**
Dimensions 9
Fiche technique 9
Étiquettes 10

001-05415-FR rév. 3

Informations générales

Avant-propos

L'objectif d'ArjoHuntleigh est de servir vos besoins et de vous proposer les meilleurs produits disponibles, ainsi que la formation qui permettra à votre personnel de profiter au maximum de tous les produits ArjoHuntleigh.

Dans ce mode d'emploi, toute référence au patient se rapporte à la personne que l'on soulève, tandis que toute référence au personnel soignant se rapporte à la personne qui fait fonctionner le lève-patient ou le produit.

Certaines informations de ce mode d'emploi peuvent devenir obsolètes en raison de perfectionnements apportés au produit. Pour toutes questions concernant ce mode d'emploi ou votre produit, veuillez contacter ArjoHuntleigh.

ArjoHuntleigh souligne avec force et avertit que seules les pièces conçues par ArjoHuntleigh aux fins décrites dans le présent mode d'emploi peuvent être utilisées sur les produits et autres appareils fournis par ArjoHuntleigh afin d'éviter toutes blessures provoquées par l'utilisation de pièces inappropriées.

Tout accident provoqué par l'utilisation d'autres composants n'engagerait pas la responsabilité de la Société ArjoHuntleigh.

Utilisation prévue

LesSANGLESDEFIXATIONÀDOUBLESBOUCLES sont destinées à être utilisées exclusivement avec la série *Civière Ferno Scoop EXL*, en combinaison avec le lève-personne Maxi Move® d'ArjoHuntleigh équipé d'un cadre de civière compatible et uniquement à des fins de transport.

La civière *Civière Ferno Scoop EXL* est destinée à être exclusivement manipulée par du personnel soignant formé (conformément au mode d'emploi) afin de transporter des patients requérant un transport en position de décubitus dorsal. La commande de fonctions par le patient est proscrite.

Les *SANGLES DE FIXATION À DOUBLES BOUCLES* font partie d'une série de produits de qualité conçus pour les hôpitaux, les maisons de convalescence et autres établissements de santé.

Durée de vie opérationnelle

Les *SANGLES DE FIXATION À DOUBLES BOUCLES* ont été conçues et testées pour une durée de vie de deux (2) ans à partir de la date de fabrication, à condition qu'un entretien soit assuré tel que spécifié au chapitre Entretien et maintenance de ce mode d'emploi. Voir la date de fabrication sur les étiquettes des sangles.

AVERTISSEMENT : ArjoHuntleigh ne peut pas garantir la sécurité totale d'un accessoire dont la durée de vie est dépassée.

La durée de vie de ce produit correspond à la période de temps de fonctionnement en toute sécurité avant une remise en état complète. L'âge, le poids du patient et la fréquence d'utilisation sont des facteurs ayant un impact sur la durée de vie des *SANGLES DE FIXATION À DOUBLES BOUCLES.*

Informations relatives au fabricant

Ce produit est fabriqué par :

ArjoHuntleigh AB
Hans Michelsensgatan 10
211 20 Malmö,
SUÈDE

☎: +46 (0) 10-335 45 00
🖷: +46 (0) 413-138 76
🌐 :www.ArjoHuntleigh.com

Définitions utilisées dans ce mode d'emploi

AVERTISSEMENT :

Signifie : vous et d'autres personnes risquez d'être blessés si ces instructions ne sont pas respectées.

ATTENTION :

Signifie : un manquement à ces instructions peut endommager tout ou partie du produit.

REMARQUE :

Signifie : ce sont des informations importantes pour une utilisation correcte de l'appareil.

001-054415-FR rév. 3

Symboles utilisés

Symboles d'ordre général

Symboles	Légende des symboles
	indique le nom et l'adresse du fabricant. Peut aussi indiquer la date de fabrication.
	Indique la date de fabrication.
REF	Indique le numéro de catalogue du fabricant.
	Renvoie au Mode d'emploi.
TWL	La charge maximale admissible (CMA) est la charge maximale que l'appareil est capable de supporter en toute sécurité.
	Indique la bonne façon de procéder.
	Indique une mauvaise façon de procéder.

Symboles relatifs à l'entretien des sangles

Symboles	Légende des symboles
70°C	Laver à 70 °C (158 °F) à cycle constant.
	Ne pas utiliser de javel.
	Lavage à sec interdit.
	Ne pas repasser.
	Ne pas sécher au sèche-linge.

001-05415-FR rév. 3

AVERTISSEMENT : Les *SANGLES DE FIXATION À DOUBLES BOUCLES* doivent être utilisées conformément aux présentes instructions ainsi qu'au *mode d'emploi* délivré avec le *Civière Ferno Scoop EXL*, le lève-patient et le cadre de civière.

La *civière Ferno Scoop EXL* peut être attachée à un dispositif de levage à l'aide des poignées, à condition de suivre à la lettre les instructions de ce mode d'emploi. Celles-ci annulent et remplacent alors tout avertissement contradictoire figurant dans le *mode d'emploi de la civière Ferno Scoop EXL*.

Les *SANGLES DE FIXATION À DOUBLES BOUCLES* sont destinées à être utilisées exclusivement avec l'accessoire du *Civière Ferno Scoop EXL*, en combinaison avec le lève-personne ArjoHuntleigh Maxi Move équipé d'un cadre de civière compatible et uniquement à des fins de transport.

Le non-respect de ces instructions peut causer la chute du patient et ainsi entraîner des blessures.

Avant d'utiliser les *SANGLES DE FIXATION À DOUBLES BOUCLES*, familiarisez-vous avec les divers éléments et les accessoires compatibles illustrés aux Fig. 1 et Fig. 2, et lisez le présent mode d'emploi dans son intégralité.

Les informations contenues dans le présent mode d'emploi sont cruciales pour assurer une bonne utilisation et un bon entretien de ce produit. Elles vous aideront à protéger votre produit et à vous assurer qu'il fonctionne à votre entière satisfaction.

Les informations reprises dans le présent mode d'emploi sont importantes pour votre sécurité et doivent être lues attentivement pour éviter tout risque de blessure.

En cas d'ambiguïté ou de difficulté à comprendre le contenu de ce mode d'emploi, veuillez appeler le service après-vente d'ArjoHuntleigh ou son fournisseur (dont le numéro de téléphone figure à la dernière page de ce mode d'emploi).

Capacité maximale admissible

Les *SANGLES DE FIXATION À DOUBLES BOUCLES* ont été conçues pour une capacité de levage de 160 kg (350 livres).

AVERTISSEMENT : Les *SANGLES DE FIXATION À DOUBLES BOUCLES* sont destinées à être utilisées pour les patients dont le poids respecte la charge maximale admissible. Ne tentez pas de soulever une personne dont le poids dépasse la limite indiquée sur ce qui suit :

- Le lève-personne
- *La civière Ferno Scoop EXL* (160 kg/350 livres)
- Les accessoires

Le non-respect de ces instructions peut causer la chute du patient et ainsi entraîner des blessures.

Directives de sécurité

Assurez-vous toujours du respect des consignes suivantes :

- Il faut agir avec précaution pour soulever à la main les autres composants/ options (cadres de civière, berceaux mobiles, etc.) afin d'éviter tous risques de blessures. N'essayez pas de soulever manuellement l'ensemble du lève-patient.
- La nécessité éventuelle de l'assistance d'un deuxième soignant pour soutenir le patient doit être évaluée pour chaque cas individuel.
- Avant de tenter tout transfert de patient, une évaluation clinique doit avoir été effectuée sur celui-ci par un professionnel qualifié.
- Avant de tenter tout transfert de patient, vous vous êtes adéquatement préparé.
- Avant d'effectuer le transfert d'un patient rattaché à des électrodes, un cathéter ou d'autres appareils médicaux, il faut qu'une personne qualifiée effectue une évaluation clinique de l'aptitude du patient à être soulevé.
- Tout impact violent doit être évité pendant le transfert.

AVERTISSEMENT : Inspectez toujours les *SANGLES DE FIXATION À DOUBLES BOUCLES* avant chaque utilisation afin de vous assurer qu'il n'y a pas d'irrégularités tel que spécifié au chapitre Entretien et maintenance, à la page 8.

Le non-respect de ces instructions peut causer la chute du patient et ainsi entraîner des blessures.

- Les sangles sont correctement attachées.
- Les procédures de transfert indiquées dans ce mode d'emploi sont respectées.
- Les sangles sont propres et entretenues conformément au chapitre Entretien et maintenance de ce mode d'emploi.

001-054415-FR rév. 3

Désignation des pièces

Tête

Taille

Pieds

Civière Ferno Scoop EXL

Sangles de fixation à doubles boucles

Sangles de fixation à doubles boucles

Petite boucle

Grande boucle

Grande boucle

Petite boucle

Sangle de fixation à doubles boucles

AVERTISSEMENT : Les *SANGLES DE FIXATION À DOUBLES BOUCLES* **ne doivent jamais être attachées** aux ergots situés dans les poignées, en cas d'utilisation de civières Ferno Scoop EXL équipées d'ergots. Le non-respect de ces instructions peut causer la chute du patient et ainsi entraîner des blessures.

Broche

Fig. 1

SANGLES DE FIXATION À DOUBLES BOUCLES Compatibilité

Les *SANGLES DE FIXATION À DOUBLES BOUCLES* peuvent uniquement être utilisées avec les accessoires indiqués à la Fig. 2 ci-dessous.

Cadre de civière rabattable n° 700-19302 et cadre de civière n° (KPA3060-XX, KMA82339-XX)

AVERTISSEMENT :

À ne pas utiliser avec un lève-personne *Maxi Move* équipé d'un bras de levage à rallonge (KMC**E). Le lève-personne deviendrait alors instable, ce qui pourrait causer la chute du patient et ainsi entraîner des blessures.

Utilisez uniquement avec un lève-personne Maxi Move, uniquement pour des transferts

Fig. 2

001-05415-FR rév. 3

Utilisation des *SANGLES DE FIXATION À DOUBLES BOUCLES*

Utilisation de la *Civière Ferno Scoop EXL avec le Maxi Move*

Transfert à partir d'un lit ou d'une civière d'hôpital

La procédure suivante doit uniquement être suivie avec les *SANGLES DE FIXATION À DOUBLES BOUCLES*.

AVERTISSEMENT : Inspectez les sangles avant chaque utilisation. Consultez pour ce faire le chapitre « Inspection des sangles » à la page 8. N'utilisez jamais de sangle endommagée ou fortement usée car cela pourrait causer la chute du patient et ainsi causer des blessures.

AVERTISSEMENT : Pour éviter tout basculement du Maxi Move entraînant la chute du patient et causant des blessures, veillez à toujours utiliser le Maxi Move avec les pieds déployés à tout moment. Le patient doit être maintenu à une hauteur proche de celle du lit ou plus bas, et les transferts doivent toujours s'effectuer sur des surfaces planes et horizontales.

1) Installez le cadre de civière sur le Maxi Move (voir *mode d'emploi n° 001.25060 du Maxi Move***).
2) Installez le patient sur la *civière Ferno Scoop EXL* (voir mode d'emploi du produit).
3) Assurez-vous que les *SANGLES DE FIXATION À DOUBLES BOUCLES* ont été installées aux bons endroits. Si les quatre sangles n'ont pas encore été attachées à la *civière Ferno Scoop EXL*, attachez-les aux bons endroits et correctement, comme illustré à la Fig. 3.

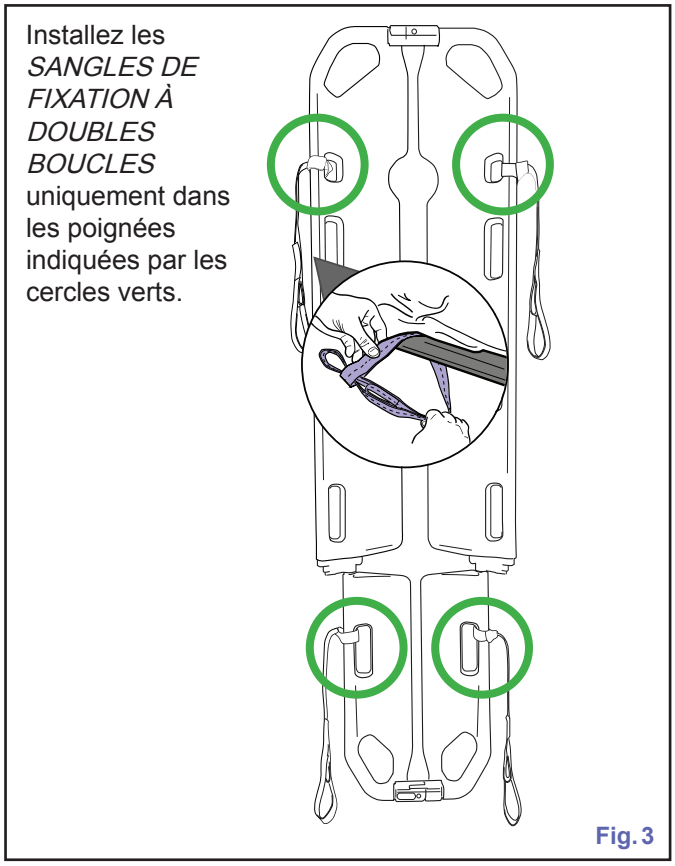

Fig. 3

4) Amenez le cadre de civière au-dessus du patient et alignez les points de suspension du cadre de civière avec les sangles de fixation déjà installées. Abaissez suffisamment le cadre de civière pour pouvoir fixer correctement les sangles de fixation aux crochets (voir Fig. 4).

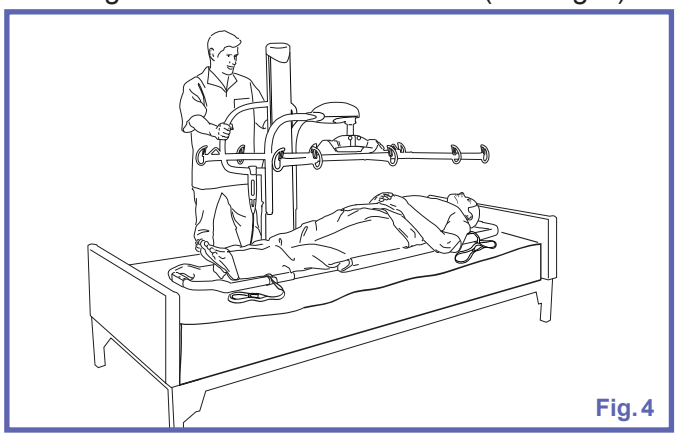
Fig. 4

AVERTISSEMENT : Veillez à ce que le cadre de civière ne touche pas accidentellement le patient lorsque vous l'abaissez.

5) Attachez toutes les sangles au cadre de civière. Choisissez la boucle à utiliser (grande ou petite) pour la tête et les pieds en fonction de la morphologie du patient. Il convient la plupart du temps d'utiliser une petite boucle pour la tête et une grande boucle pour les pieds. Voir Fig. 5.

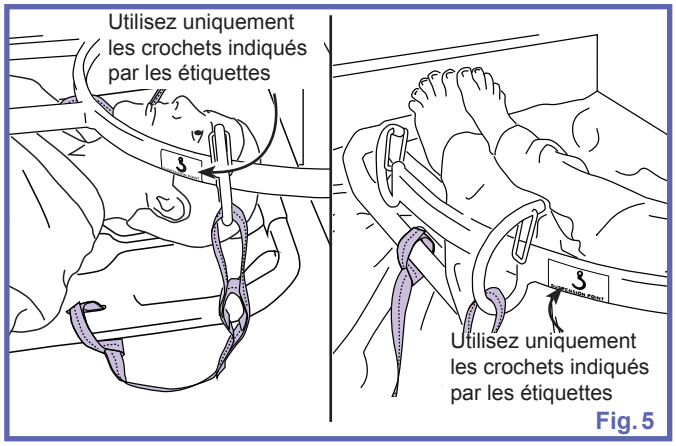

Fig. 5

AVERTISSEMENT : Utilisez uniquement les crochets signalés par les étiquettes comme étant les « points de suspension » (voir Fig. 5), sur le cadre de civière pour attacher la *civière Ferno Scoop EXL* au cadre. Le non-respect de ces instructions peut causer la chute du patient et ainsi entraîner des blessures.

AVERTISSEMENT : Vérifiez toujours que toutes les *SANGLES DE FIXATION À DOUBLES BOUCLES* restent correctement fixées pendant que le poids du patient est soutenu. Toute sangle mal fixée est susceptible de se détacher et d'entraîner la chute du patient.

AVERTISSEMENT : Avant de soulever le patient, assurez-vous toujours que la *civière Ferno Scoop EXL* n'est pas coincée par une obstruction quelconque (comme la tête de lit ou le pied de lit). Heurter ce genre d'obstacle pourrait en effet entraîner la chute du patient.

6) Soulevez suffisamment le patient pour qu'il ne touche plus le lit/la civière d'hôpital (voir Fig. 6).

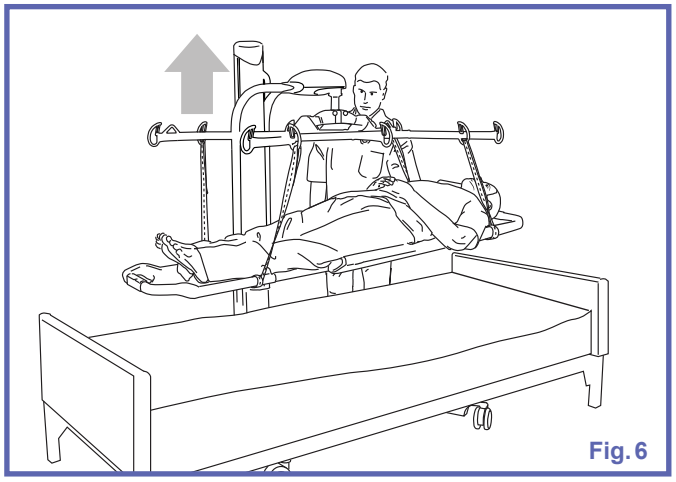
Fig. 6

7) Procédez au transfert.

REMARQUE : Lorsque vous faites passer le patient par une porte, faites pivoter le cadre de civière jusqu'à ce que la tête du patient soit à proximité du vérin (voir Fig. 7). Dans cette position, l'ensemble de l'appareil peut être déplacé par les grandes ouvertures de porte.

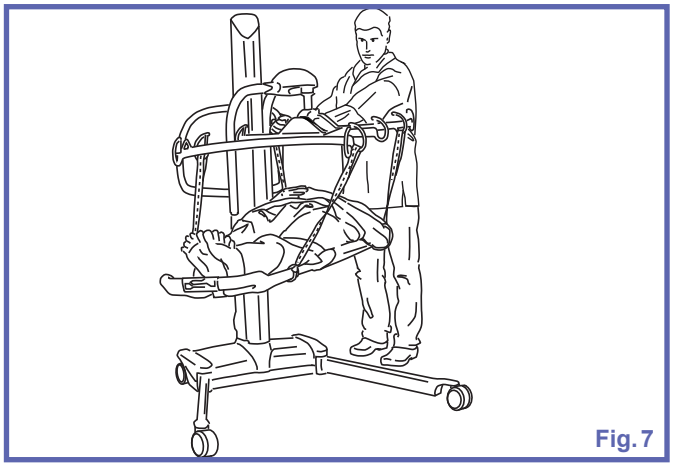
Fig. 7

8) Abaissez le patient à son nouvel emplacement.

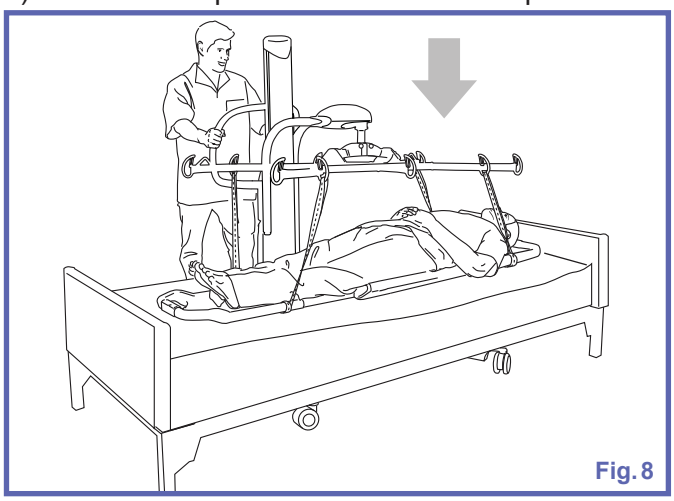
Fig. 8

9) Une fois que le poids du corps du patient n'est plus du tout supporté, défaites les sangles du cadre de civière.

10) Éloignez le Maxi Move.

11) Ouvrez les raccords et faites doucement glisser les deux parties de la civière sous le patient. Rassemblez la *civière Ferno Scoop EXL* pour toute utilisation ultérieure.

001-05415-FR rév. 3

Nettoyage recommandé

AVERTISSEMENT : Les produits de nettoyage doivent être utilisés conformément aux instructions du fabricant. Afin d'éviter toute blessure, veillez à toujours porter des lunettes, des gants et des vêtements de protection lors de la manipulation des produits de nettoyage.

Les *SANGLES DE FIXATION À DOUBLES BOUCLES* doivent être inspectées entre chaque utilisation par un patient et nettoyées le cas échéant.

Nettoyage des sangles

Le personnel ou le service de nettoyage doit être averti des recommandations suivantes :

- la température de lavage ne peut pas dépasser 70 °C (158 °F) ;
- utilisez toujours des détergents doux ;
- n'essorez et ne repassez jamais ;
- n'utilisez jamais d'eau de Javel ;
- rincez abondamment ;
- n'essorez jamais en machine ;
- ne mettez jamais en contact avec une source de chaleur ;
- ne nettoyez jamais à sec.

Consultez l'étiquette de consignes d'entretien (voir Fig. 9).

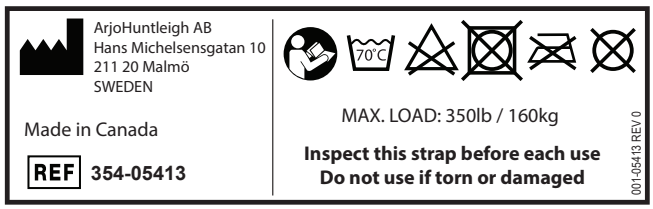

Fig. 9

Conditions de stockage

Les sangles doivent être stockées à l'abri de la lumière directe du soleil, dans un endroit où elles ne sont pas soumises à des pressions, ni à une chaleur ou une humidité excessive. Les sangles ne doivent pas entrer en contact avec des objets pointus, corrosifs ou tout autre matériel pouvant causer des dommages.

Inspection des sangles

Contrôlez qu'il n'y a pas d'irrégularités, comme illustré à la Fig. 10.

a) Des traces d'effilochage dans la zone cousue

b) Une usure sur le côté (effilochage)

c) Une décoloration marquée ou une tache résultant de l'utilisation d'eau de Javel ou de tout autre produit chimique (en quel cas la couleur de la sangle est plus claire que la couleur dans la zone cousue, ou les étiquettes d'identification sont délavées)

d) De l'usure, une déchirure ou un trou

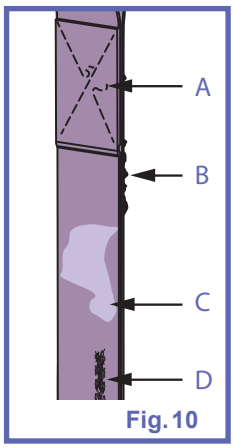

Fig. 10

AVERTISSEMENT : Arrêtez d'utiliser la sangle si vous constatez la moindre irrégularité lors de son inspection.

En cas de doute concernant la sécurité de la sangle, remplacez-la par une nouvelle.

Continuer à utiliser une sangle endommagée pourrait considérablement compromettre la sécurité du personnel soignant ou du patient.

Vérifiez la date de fabrication indiquée sur l'étiquette de chaque sangle de fixation (voir Fig. 11) pour vous assurer que la durée de vie des sangles n'est pas dépassée.

2013	2014	2015	2016	2017	2018
2019	2020	2021	2022	2023	2024
					001-00328 REV 1
Jan	Feb	Mar	Apr	May	Jun
Jul	Aug	Sep	Oct	Nov	Dec

Fig. 11

Dimensions

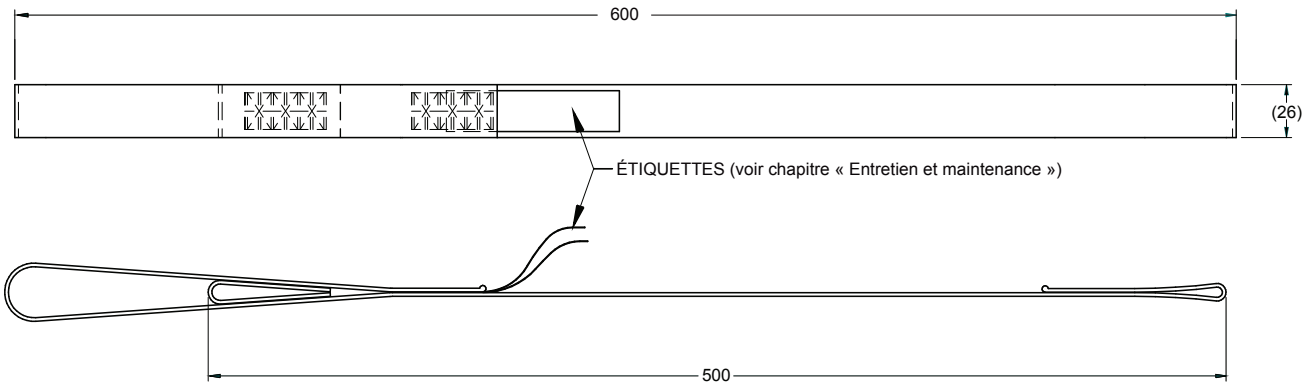

Fig. 12

Fiche technique

INFORMATIONS PRODUIT	*SANGLES DE FIXATION À DOUBLES BOUCLES* (354-05413)
Poids total	0,03 kg (0,07 livre)
Capacité de levage	160 kg (350 livres)
Matériau	Tissu en polyester
CONDITIONS ENVIRONNEMENTALES	
Température ambiante	Utilisation et entretien : -40 °C à 70 °C (-40 °F à 158 °F)
Humidité relative	Utilisation et entretien : 10 % à 100 %
Pression atmosphérique	Utilisation et entretien : 500 hPa à 1 060 hPa
RECYCLAGE	
Sangle	Recycler conformément aux réglementations locales

001-05415-FR rév. 3

Étiquettes

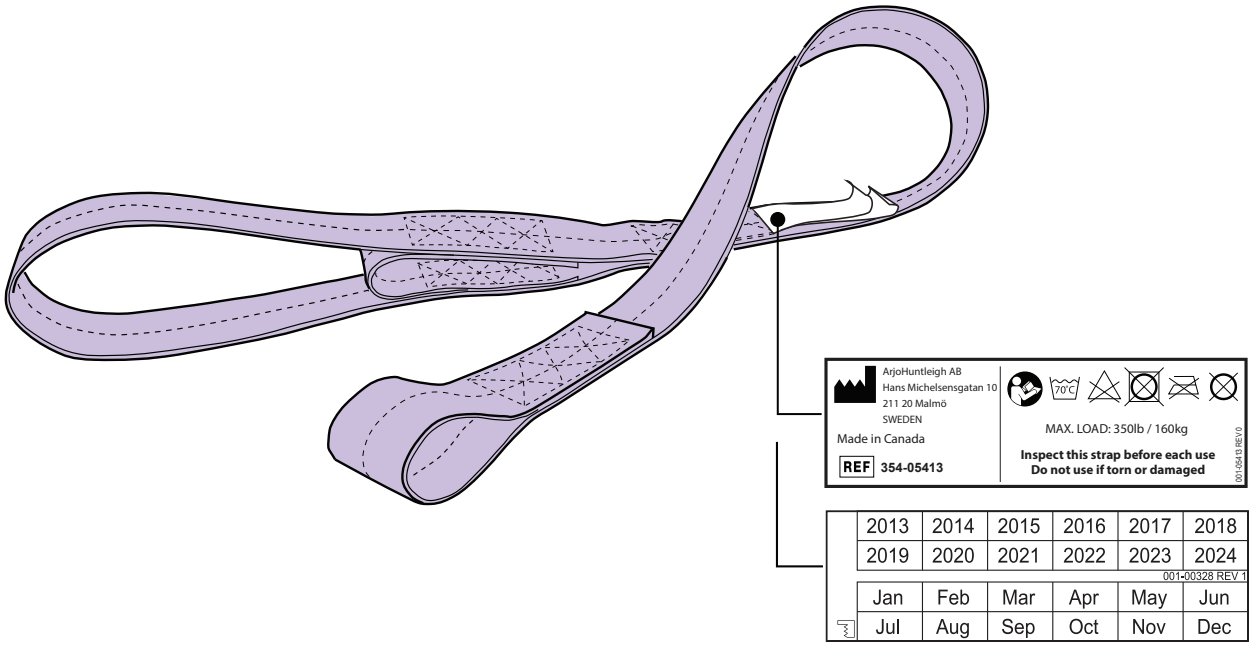

Fig. 13

AUSTRALIA
ArjoHuntleigh Pty Ltd
78, Forsyth Street
O'Connor
AU-6163 Western Australia
Tel: +61 89337 4111
Free: +1 800 072 040
Fax: + 61 89337 9077

BELGIQUE / BELGIË
ArjoHuntleigh NV/SA
Evenbroekveld 16
BE-9420 ERPE-MERE
Tél/Tel: +32 (0) 53 60 73 80
Fax: +32 (0) 53 60 73 81
E-mail: info@arjohuntleigh.be

BRASIL
Maquet do Brasil
Equipamentos Médicos Ltda
Rua Tenente Alberto Spicciati, 200
Barra Funda, 01140-130
SÃO PAULO, SP - BRASIL
Fone: +55 (11) 2608-7400
Fax: +55 (11) 2608-7410

CANADA
ArjoHuntleigh
90 Matheson Boulevard West
Suite 300
CA-MISSISSAUGA, ON, L5R 3R3
Tel/Tél: +1 905 238 7880
Free: +1 800 665 4831 Institutional
Free: +1 800 868 0441 Home Care
Fax: +1 905 238 7881
E-mail: info.canada@arjohuntleigh.com

ČESKÁ REPUBLIKA
ArjoHuntleigh s.r.o.
Hlinky 118
CZ-603 00 BRNO
Tel: +420 549 254 252
Fax: +420 541 213 550

DANMARK
ArjoHuntleigh A/S
Vassingerødvej 52
DK-3540 LYNGE
Tel: +45 49 13 84 86
Fax: +45 49 13 84 87
E-mail:
dk_kundeservice@arjohuntleigh.com

DEUTSCHLAND
ArjoHuntleigh GmbH
Peter-Sander-Strasse 10
DE-55252 MAINZ-KASTEL
Tel: +49 (0) 6134 186 0
Fax: +49 (0) 6134 186 160
E-mail: info-de@arjohuntleigh.com

ESPAÑA
ArjoHuntleigh Ibérica S.L.
Ctra. de Rubí, 88 1ª planta - A1
08173 Sant Cugat del Vallés
ES- BARCELONA 08173
Tel: +34 93 583 11 20
Fax: +34 93 583 11 22
E-mail: info.es@arjohuntleigh.com

FRANCE
ArjoHuntleigh SAS
2 Avenue Alcide de Gasperi
CS 70133
FR-59436 RONCQ CEDEX
Tél: +33 (0) 3 20 28 13 13
Fax: +33 (0) 3 20 28 13 14
E-mail: info.france@arjohuntleigh.com

HONG KONG
ArjoHuntleigh (Hong Kong) Ltd
1510-17, 15/F, Tower 2
Kowloon Commerce Centre
51 Kwai Cheong Road
Kwai Chung
HONG KONG
Tel: +852 2207 6363
Fax: +852 2207 6368

INTERNATIONAL
ArjoHuntleigh International Ltd
ArjoHuntleigh House
Houghton Hall Park
Houghton Regis
UK-DUNSTABLE LU5 5XF
Tel: +44 (0) 1582 745 800
Fax: +44 (0) 1582 745 866
E-mail:
international@arjohuntleigh.com

ITALIA
ArjoHuntleigh S.p.A.
Via Giacomo Peroni 400-402
IT-00131 ROMA
Tel: +39 (0) 6 87426211
Fax: +39 (0) 6 87426222
E-mail: Italy.promo@arjohuntleigh.com

NEDERLAND
ArjoHuntleigh Nederland BV
Biezenwei 21
4004 MB TIEL
Postbus 6116
4000 HC TIEL
Tel: +31 (0) 344 64 08 00
Fax: +31 (0) 344 64 08 85
E-mail: info.nl@arjohuntleigh.com

NEW ZEALAND
ArjoHuntleigh Ltd
41 Vestey Drive
Mount Wellington
NZ-AUCKLAND 1060
Tel: +64 (0) 9 573 5344
Free Call: 0800 000 151
Fax: +64 (0) 9 573 5384
E-mail: nz.info@ArjoHuntleigh.com

NORGE
ArjoHuntleigh Norway AS
Olaf Helsets vei 5
N-0694 OSLO
Tel: +47 22 08 00 50
Faks: +47 22 08 00 51
E-mail:
no.kundeservice@arjohuntleigh.com

ÖSTERREICH
ArjoHuntleigh GmbH
Dörrstrasse 85
AT-6020 INNSBRUCK
Tel: +43 (0) 512 204 160 0
Fax: +43 (0) 512 204 160 75

POLSKA
ArjoHuntleigh Polska Sp. z o.o.
ul. Ks Piotra Wawrzyniaka 2
PL-62-052 KOMORNIKI (Poznan)
Tel: +48 61 662 15 50
Fax: +48 61 662 15 90
E-mail: arjo@arjohuntleigh.com

PORTUGAL
ArjoHuntleigh em Portugal
MAQUET Portugal, Lda. (Distribudor Exclusivo)
Rua Poeta Bocage n.º 2 - 2G
PT-1600-233 Lisboa
Tel: +351 214 189 815
Fax: +351 214 177 413
E-mail: Portugal@arjohuntleigh.com

SUISSE / SCHWEIZ
ArjoHuntleigh AG
Fabrikstrasse 8
Postfach
CH-4614 HÄGENDORF
Tél/Tel: +41 (0) 61 337 97 77
Fax: +41 (0) 61 311 97 42

SUOMI
Oy Vestek AB
Martinkuja 4
FI-02270 ESPOO
Puh: +358 9 8870 120
E-mail: info@vestek.fi

SVERIGE
ARJO Scandinavia AB
Hans Michelsensgatan 10
SE-211 20 MALMÖ
Tel: +46 (0) 10 494 7760
Fax: +46 (0) 10 494 7761
E-mail: kundservice@arjohuntleigh.com

UNITED KINGDOM
ArjoHuntleigh UK
ArjoHuntleigh House
Houghton Hall Park
Houghton Regis
UK-DUNSTABLE LU5 5XF
Tel: +44 (0) 1582 745 700
Fax: +44 (0) 1582 745 745
E-mail: sales.admin@arjohuntleigh.com

USA
ArjoHuntleigh Inc.
2349 W Lake Street Suite 250
US-Addison, IL 60101
Tel: +1 630 307 2756
Free: +1 800 323 1245 Institutional
Free: +1 800 868 0441 Home Care
Fax: +1 630 307 6195
E-mail: us.info@arjohuntleigh.com

REV 15: 02/2015

GETINGE GROUP

Getinge Group is a leading global provider of products and systems that contribute to quality enhancement and cost efficiency within healthcare and life sciences. We operate under the three brands of **ArjoHuntleigh**, **Getinge** and **Maquet**. **Getinge** provides solutions for infection control within healthcare and contamination prevention within life sciences. **Maquet** specializes in solutions, therapies and products for surgical interventions, interventional cardiology and intensive care.

ARJOHUNTLEIGH
GETINGE GROUP

ArjoHuntleigh focuses on patient handling and hygiene, disinfection, DVT prevention, medical beds, therapeutic surfaces and diagnostics.

ArjoHuntleigh AB
Hans Michelsensgatan 10
211 20 Malmö, Sweden
www.arjohuntleigh.com

CE

001-05415-FR